基板 • 有定位孔
1912.520

產品描述

材質

- 灰鑄鐵 GG

更多資訊

注意事項

特殊基板歡迎洽詢。

圖面

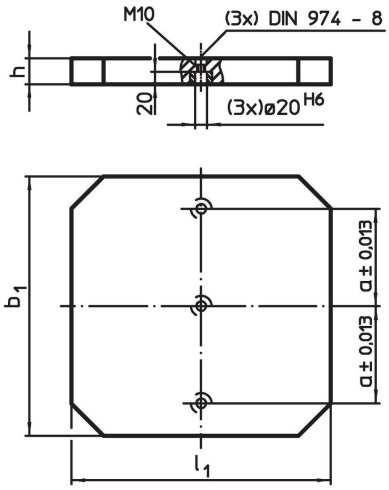

訂單資訊

尺寸 b_1 x l_1 [mm]	h ±0,03 [mm]	a ±0,013 [mm]	[kg]	品號
500 x 630	50	200	112	1912.520

應用範例

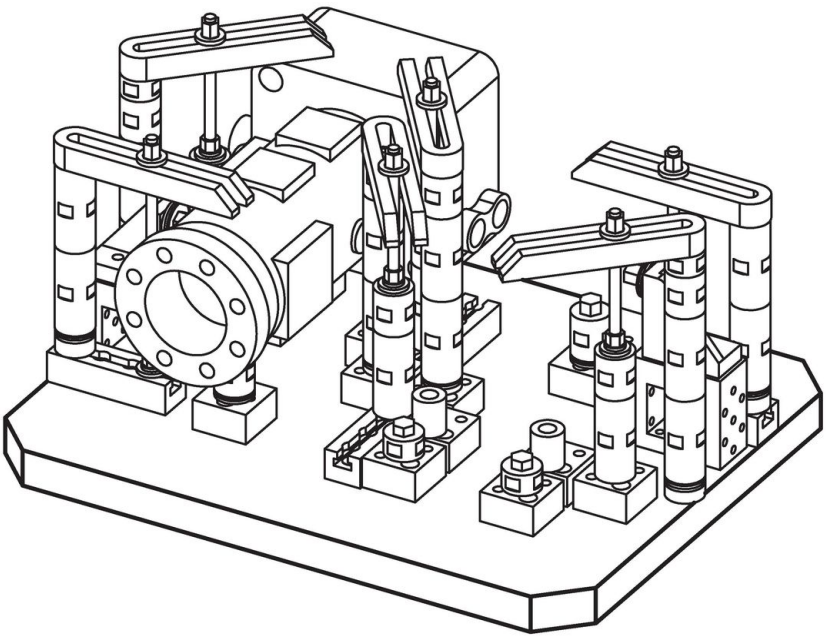

遵守

符合 RoHS
符合指令 2011/65/EU 和指令 2015/863

不含 SVHC 物質
不含超過 0.1% w/w 的 SVHC 物質 - 截至 2024 年 1 月23 日的 SVHC 清單.

不含 65 號提案物質
不包括 65 號提案物質
https://www.P65Warnings.ca.gov/

不含衝突礦物
本產品不含來自剛果民主共和國或鄰近國家的任何被指定為“衝突礦物”的物質，例如鉭、錫、金或鎢。