夾持方形塊 • 焊接，半成品

1910.220

產品描述

材質

- 鋼，焊接

更多資訊

注意事項

特殊基板歡迎洽詢。

圖面

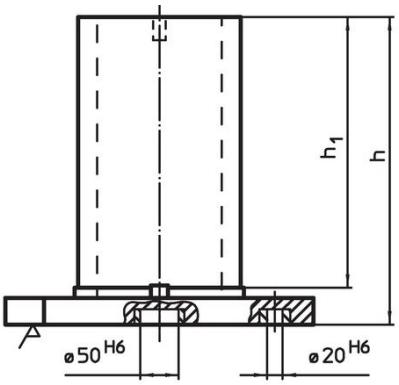

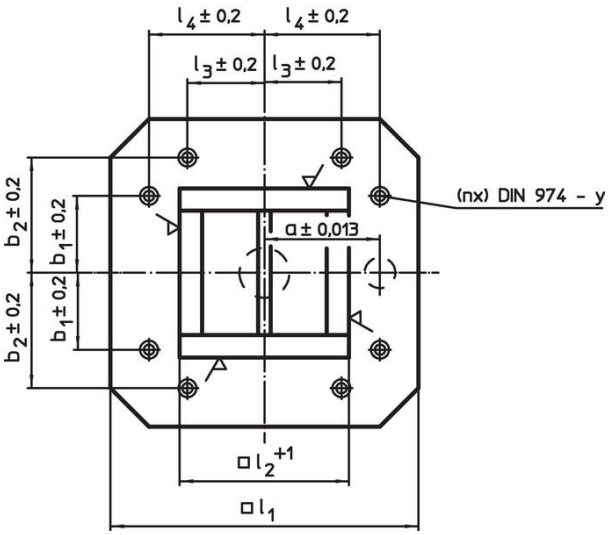

訂單資訊

尺寸							y	螺絲用	固定孔數量		品號
l_1	l_2 +1	l_4 ±0,2	h	h_1	a ±0,013	b_1 ±0,2			n		
[mm]							[mm]	[mm]		[kg]	
400	231	150	500	450	150	150	12	M12	4	134	1910.220

應用範例

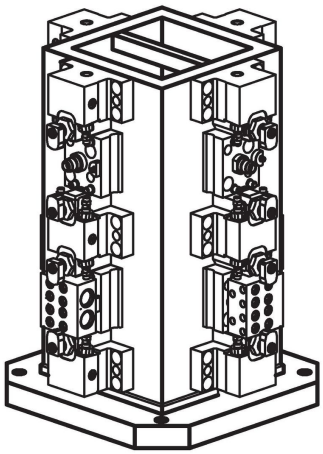

遵守

符合 RoHS
含鉛 - 相容除了例外 6a / 6b / 6c.

含有 >0.1% w/w 的 SVHC 物質
含鉛 - SVHC [REACH] 清單截至 2024 年 1 月 23 日

包含 65 號提案的物質

接觸鉛會導致癌症和生殖危害。 接觸鎳會導致癌症。
https://www.P65Warnings.ca.gov/

不含衝突礦物
本產品不含來自剛果民主共和國或鄰近國家的任何被指定為“衝突礦物”的物質，例如鉭、錫、金或鎢。