夾持角形塊
1906.540

產品描述

材質

- 灰鑄鐵 GG

更多資訊

注意事項

特殊基板歡迎洽詢。

更多產品

- 螺紋頂上銷，自行鎖固

圖面

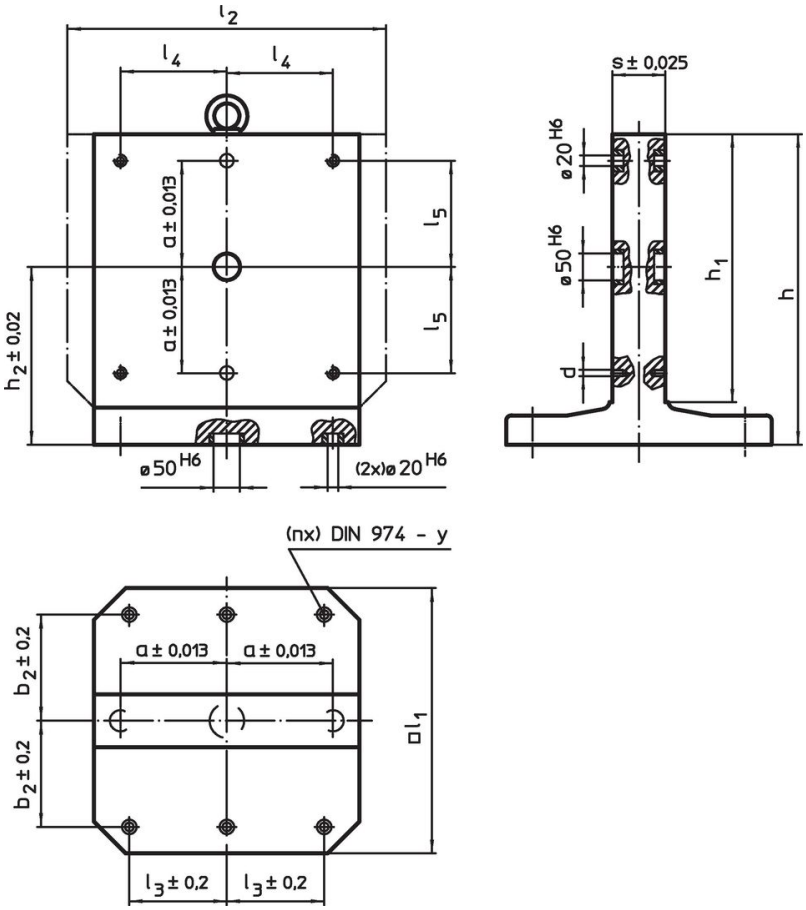

訂單資訊

尺寸												y	螺絲用	固定孔數量		品號
l_1	l_2	h_1	h	a ±0,013	b_2 ±0,2	l_3 ±0,2	l_4	l_5	h_2 ±0,02	s ±0,025	d			n		
[mm]												[mm]	[mm]		[kg]	
500	630	500	595	200	200	200	200	200	345	100	M12	12	M12	6	326	1906.540

應用範例

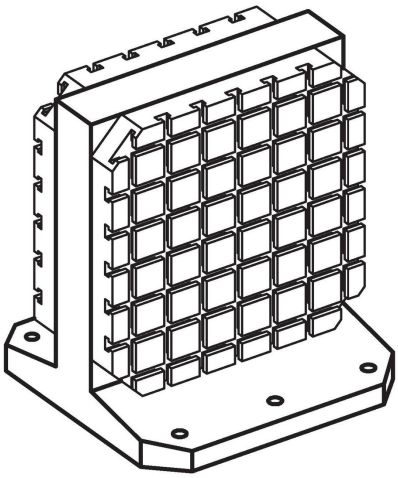

遵守

符合 RoHS
含鉛 - 相容除了例外 6a / 6b / 6c.

含有 >0.1% w/w 的 SVHC 物質
含鉛 - SVHC [REACH] 清單截至 2024 年 1 月 23 日

包含 65 號提案的物質

接觸鉛會導致癌症和生殖危害。 接觸鎳會導致癌症。
https://www.P65Warnings.ca.gov/

不含衝突礦物
本產品不含來自剛果民主共和國或鄰近國家的任何被指定為“衝突礦物”的物質，例如鉭、錫、金或鎢。