停止塊 • 垂直棱鏡

1586.041

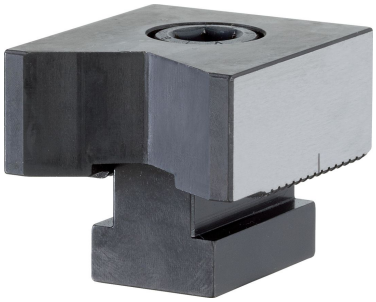

產品描述

材質

- 工具鋼，硬化

圖面

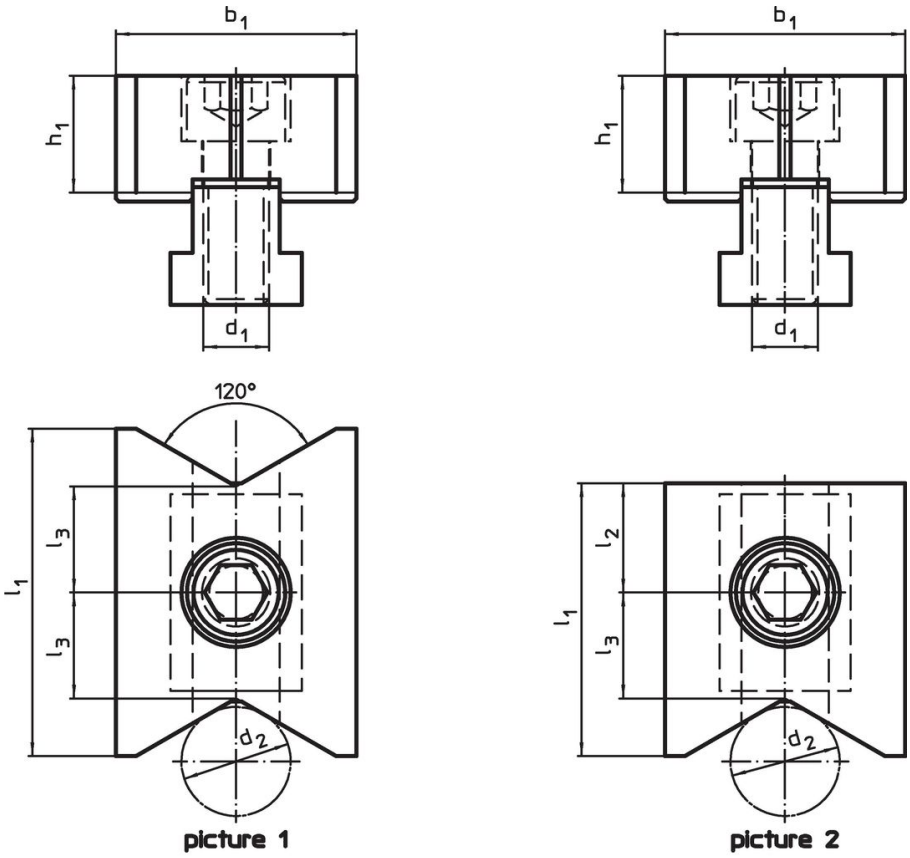

訂單資訊

尺寸								品號
d_1	d_2	l_1	l_2 ±0,01	l_3	b_1 -0,05	h_1	[g]	
[mm]								
垂直棱鏡和平面 – 相片 2								
M12	10 – 70	50	20	19,4	44	21,4	444	1586.041

遵守

符合 RoHS
符合指令 2011/65/EU 和指令 2015/863

不含 SVHC 物質
不含超過 0.1% w/w 的 SVHC 物質 - 截至 2024 年 1 月23 日的 SVHC 清單.

不含 65 號提案物質
不包括 65 號提案物質
https://www.P65Warnings.ca.gov/

不含衝突礦物
本產品不含來自剛果民主共和國或鄰近國家的任何被指定為“衝突礦物”的物質，例如鉭、錫、金或鎢。