定位梢
1141.200

產品描述

材質

- 鋼，表面硬化，研磨

圖面

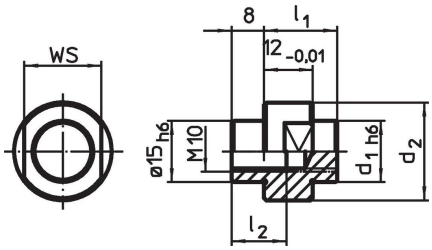

訂單資訊

系統	尺寸				WS		品號
	d_1	d_2	l_1	l_2			
	[mm]				[mm]	[g]	
V70	18	29	19	[貫通螺紋]	22	70	1141.200

應用範例

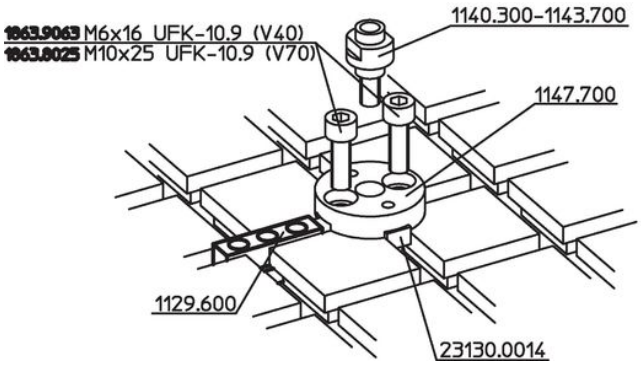

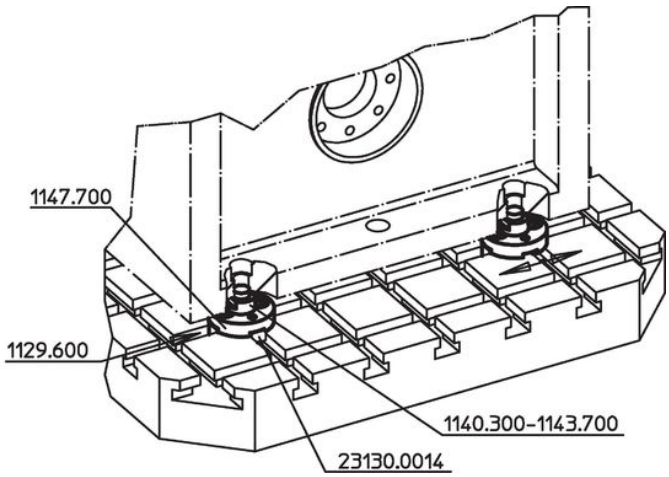

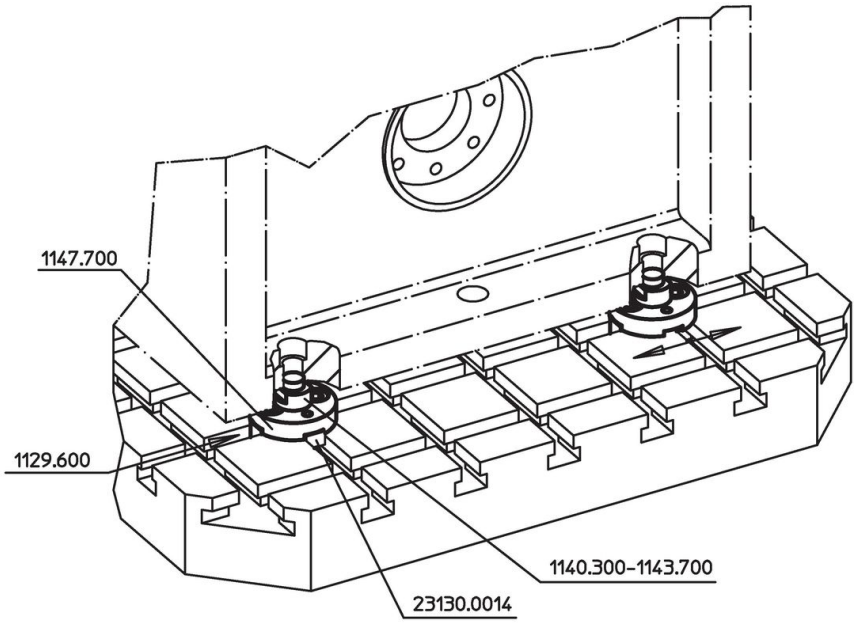

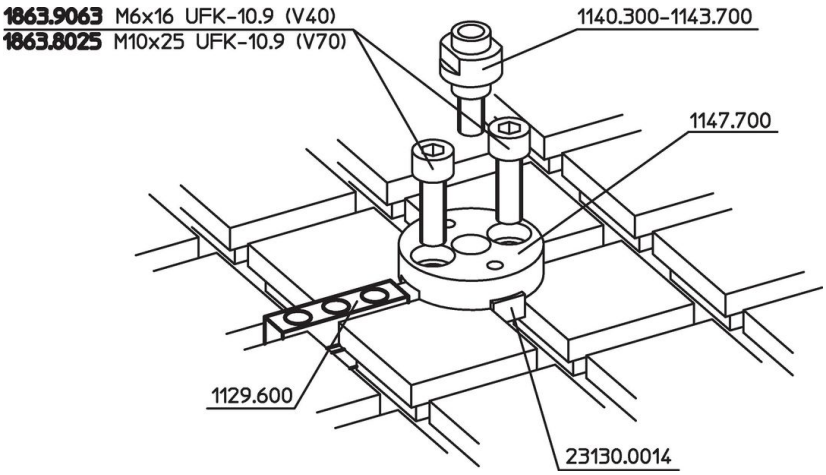

遵守

符合 RoHS
符合指令 2011/65/EU 和指令 2015/863

不含 SVHC 物質
不含超過 0.1% w/w 的 SVHC 物質 - 截至 2024 年 1 月23 日的 SVHC 清單.

不含 65 號提案物質
不包括 65 號提案物質
https://www.P65Warnings.ca.gov/

不含衝突礦物
本產品不含來自剛果民主共和國或鄰近國家的任何被指定為“衝突礦物”的物質，例如鉭、錫、金或鎢。