Opritoare laterale • neted, fără garnitură - INCH

2B150.0026

Descrierea produsului

Pot fi utilizate pentru poziționare sau aplicare de presiune. ex. în timpul vopsirii și sablării.

Material

Corp
- Aluminiu Al

Arc
- Oțel, brunat

Bolț
- Oțel, călit, zincat prin galvanizare

Asamblare

Montaj prin presare.
Formula pentru calculul distanței de centrare pentru orificiul de montaj:
$l_0 = z/2 + w + x$,
l_0 = distanța de centrare,
y = înălțimea piesei de lucru,
w = lungimea piesei de lucru,
x = dimensiunea coordonatelor,
s = cursa,
z = diametrul opritorului
Calculul dimensiunii x:
y mai mare sau egal decât $l_2 - d_2/2$,
atunci $x = d_2/2 - s$
sau
y mai mic decât $l_2 - d_2/2$,
atunci $x = d_2/2 - s - [(l_2 - d_2/2 - y) * 0{,}123]$

Caracteristici

Forța arcului standard = arc din oțel, brunat

Mai multe informații

Produse asociate

- Excentric, pentru opritoare laterale, netede - INCH

Desen

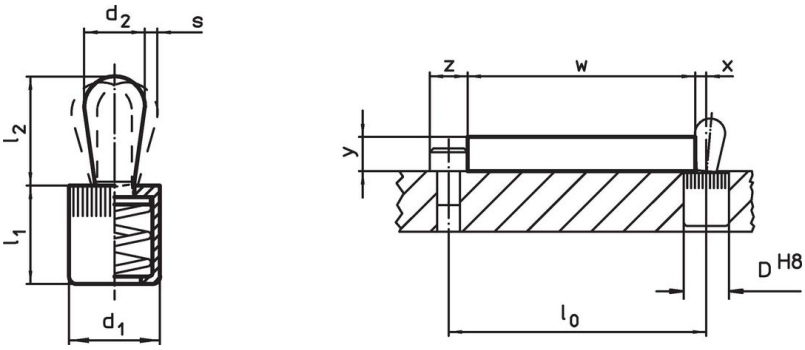

Informații comandă

Dimensiuni d_1 [inch]	Dimensiuni d_2 [inch]	Forța arcului F max. [1] ~ [lb]	Dimensiuni l_1 -0,08 [inch]	Dimensiuni l_2 [inch]	Cursă s [inch]	Poziție orificiu D H8 [inch]	max. [°F]	[oz]	Ref. Nr.
Bolț: Oțel/Forța arcului standard									
7/16	**0,236**	**16,9**	0,433	0,421	0,08	7/16	482	0,143	**2B150.0026**

[1] valoarea statistică medie

Accesorii

	Dimensiuni d_1 [inch]	[oz]	Ref. Nr.
sculă de montaj			
	7/16	1,749	22150.0831

Exemplu de aplicație

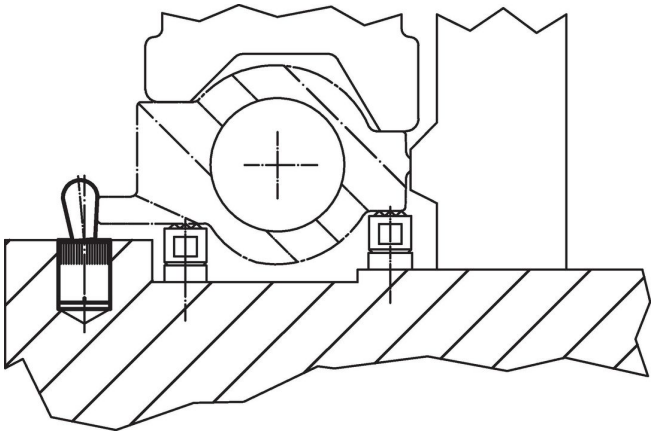

Reclamație

Conform RoHS
Conține plumb – conform excepțiilor 6a / 6b / 6c.

Conține substanțe SVHC >0,1% w/w
Conține plumb - lista SVHC [REACH] din 23.01.2024

Conține substanșe din Declarația 65

Prin expunere plumbul poate provoca cancer și afectarea fertilității
https://www.P65Warnings.ca.gov/

Nu conține Minerale de conflict
Acest produs nu conține substanțe desemnate drept „minerale de conflict” precum tantalul, staniul, aurul sau wolfram din Republica Democratică Congo sau din țările adiacente.