# Echere de fixare pe mese • semi-finisate

1906.810

## Descrierea produsului

### Material

- Fontă gri GG

**Mai multe informații**

### Note

Dimensiuni speciale la cerere.

### Produse asociate

- Știfturi ridicătoare cu filet, autoblocant

## Desen

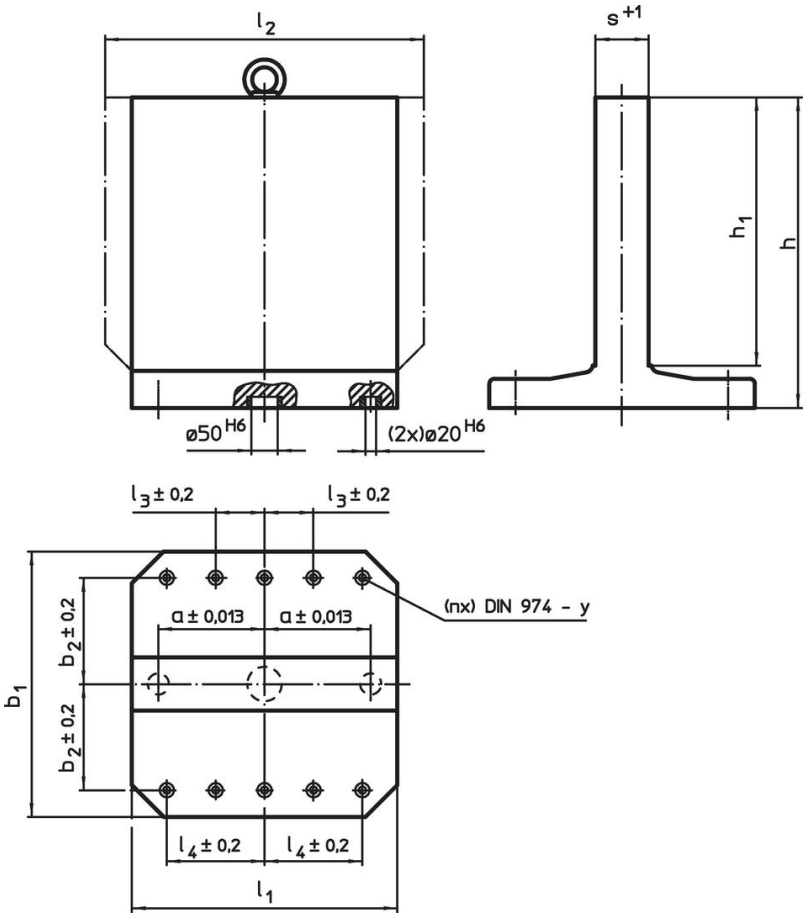


## Informații comandă

| $b_1$ x $l_1$ | $h_1$ | h | a ±0,013 | $b_2$ ±0,2 | $l_3$ ±0,2 | $l_4$ ±0,2 | s +1 | y | Pentru șuruburi | Numărul găurilor de fixare n | | Ref. Nr. |
|---|---|---|---|---|---|---|---|---|---|---|---|---|
| Dimensiuni [mm] | | | | | | | | [mm] | [mm] | | [kg] | |
| **Fontă gri GG** | | | | | | | | | | | | |
| **800 x 800** | 800 | 910 | 300 | 300 | 100 | 300 | 151 | 16 | M16 | 8 | 805 | 1906.810 |

## Exemplu de aplicație

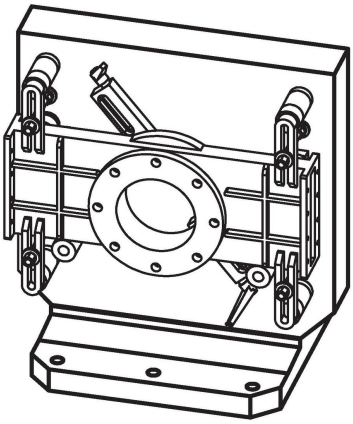

## Reclamație

**Conform RoHS**
Conține plumb – conform excepțiilor 6a / 6b / 6c.

**Conține substanțe SVHC >0,1% w/w**
Conține plumb - lista SVHC [REACH] din 23.01.2024

**Conține substanșe din Declarația 65**

Prin expunere plumbul poate provoca cancer și afectarea fertilității
https://www.P65Warnings.ca.gov/

**Nu conține Minerale de conflict**
Acest produs nu conține substanțe desemnate drept „minerale de conflict” precum tantalul, staniul, aurul sau wolfram din Republica Democratică Congo sau din țările adiacente.