Echere de fixare pe mese

1906.640

Descrierea produsului

Material

- Fontă gri GG

Mai multe informații

Note

Dimensiuni speciale la cerere.

Produse asociate

- Știfturi ridicătoare cu filet, autoblocant

Desen

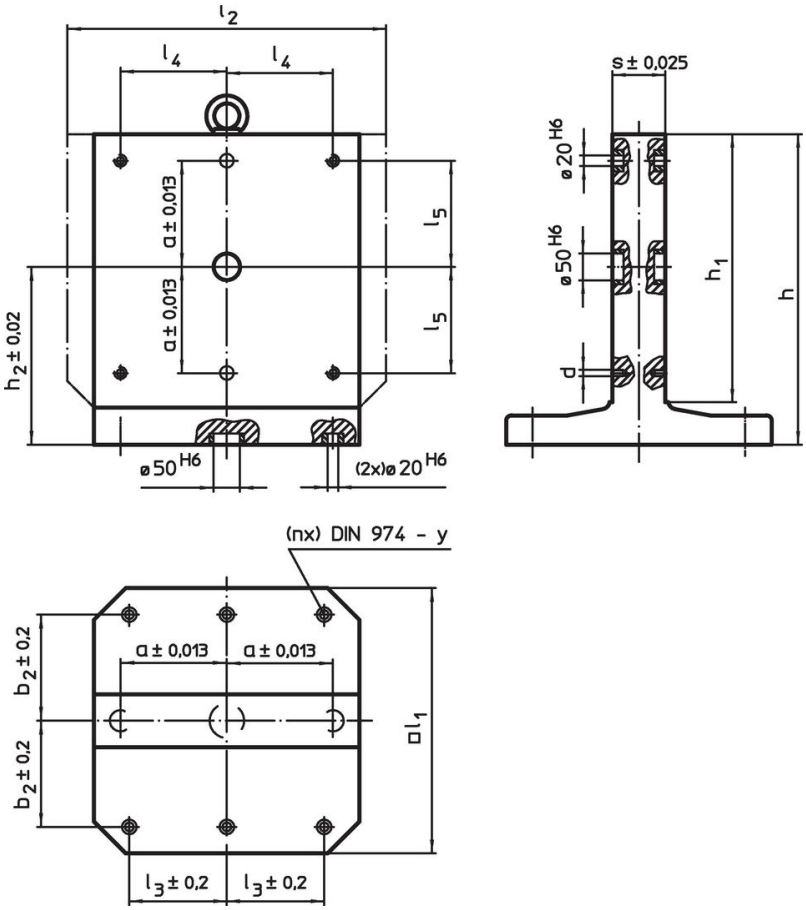

Informații comandă

Dimensiuni											y	Pentru șuruburi	Numărul găurilor de fixare n		Ref. Nr.
l_1	h_1	h	a ±0,013	b_2 ±0,2	l_3 ±0,2	l_4	l_5	h_2 ±0,02	s ±0,025	d					
[mm]											[mm]	[mm]		[kg]	
630	630	725	200	200	200	200	200	410	130	M16	16	M12	6	445	1906.640

Exemplu de aplicație

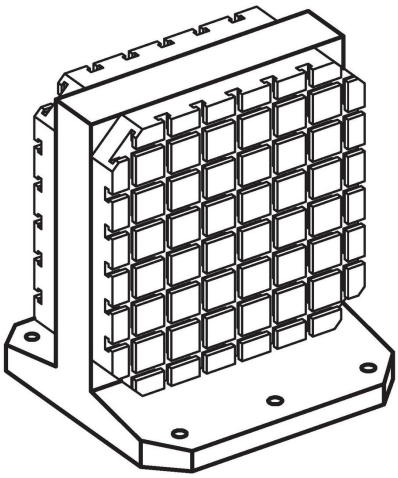

Reclamație

Conform RoHS
Conține plumb – conform excepțiilor 6a / 6b / 6c.

Conține substanțe SVHC >0,1% w/w
Conține plumb - lista SVHC [REACH] din 23.01.2024

Conține substanșe din Declarația 65

Prin expunere plumbul poate provoca cancer și afectarea fertilității
https://www.P65Warnings.ca.gov/

Nu conține Minerale de conflict
Acest produs nu conține substanțe desemnate drept „minerale de conflict” precum tantalul, staniul, aurul sau wolfram din Republica Democratică Congo sau din țările adiacente.