Echere de fixare cu canal

1012.200

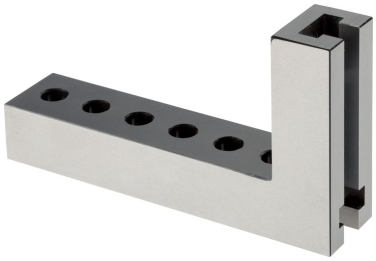

Descrierea produsului

Material

- Oțel, călit, șlefuit

Desen

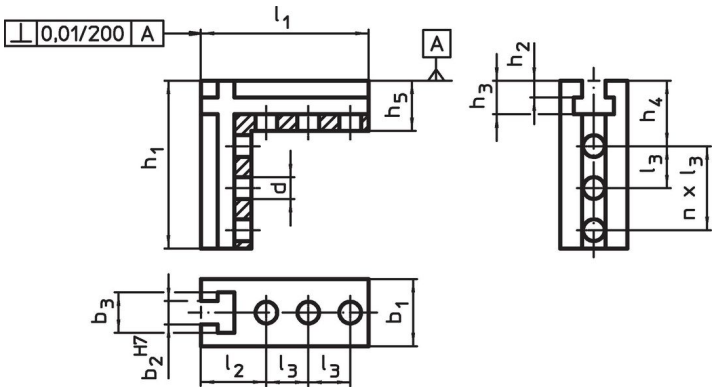

Informații comandă

Sistem	Dimensiuni												Cantitate n		Ref. Nr.
	b_1	h_1	l_1	l_2	l_3	b_2	b_3	h_2	h_3	h_4	h_5	d			
	[mm]													[g]	
V40	25	105	63	29	26	10	18	6,5	14,5	45	22	8,25	2	356	1012.200

Exemplu de aplicație

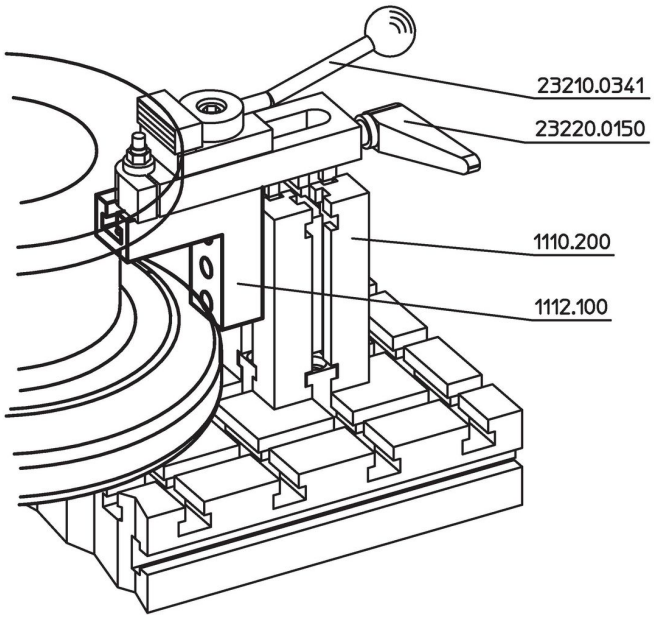

Reclamație

Conform RoHS
Sunt conforme Directivei 2011/65/UE și Directivei 2015/863.

Nu conțin materiale SVHC
Nu conține substanțe SVHC cu mai mult de 0,1% w/w - lista SVHC din 23.01.2024.

Nu conține substațe din Declarația 65
Nu conține substanțe din Declarația 65.
https://www.P65Warnings.ca.gov/

Nu conține Minerale de conflict
Acest produs nu conține substanțe desemnate drept „minerale de conflict” precum tantalul, staniul, aurul sau wolfram din Republica Democratică Congo sau din țările adiacente.