Przestawne dźwignie zaciskowe • części wewnętrzne ze stali nierdzewnej, ze śrubą EH 24390.

Opis produktu

Przestawna dźwignia mocująca z nierdzewnymi częściami wewnętrznymi. Szerokie możliwości zastosowania, np. w technice medycznej, przemyśle chemicznym, itp.

Materiał

Dźwignia
- Odlew cynkowy, pokryty tworzywem sztucznym, pomarańczowy zgodny z RAL 2004, matowy
- Odlew cynkowy, pokryty tworzywem sztucznym, czarny zgodny z RAL 9005, matowy

Części wewnętrzne
- Stal nierdzewna 1.4305

Śruba
- Stal nierdzewna 1.4305

Działanie

Podniesienie dźwigni zwalnia zazębienie. Dźwignia ustawiana jest przez zazębienie. Po zwolnieniu dźwigni jej zazębienie następuje automatycznie.

Więcej informacji

Uwagi

Nasadka gwintowana może zostać wymieniona.

Rysunek

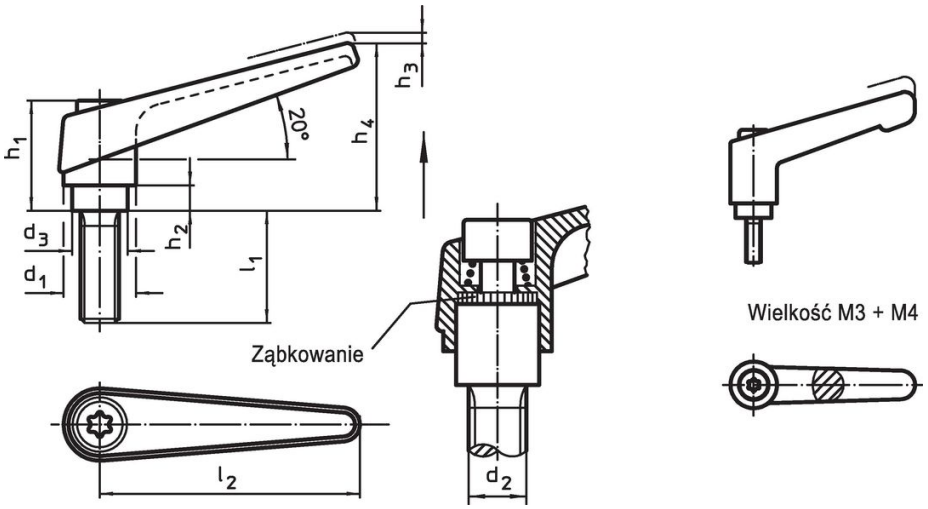

Informacje do zamówienia

d_1	d_2	l_1	d_3	Wymiary [mm] h_1	h_2	h_3	h_4	l_2	[g]	Nr art.
pomarańczowy										
13	**M 4**	**12**	10,0	24,5	4,0	3,5	30,5	30	27	24390.0010
13	**M 4**	**16**	10,0	24,5	4,0	3,5	30,5	30	30	24390.0014
13	**M 4**	**20**	10,0	24,5	4,0	3,5	30,5	30	28	24390.0018
13	**M 4**	**25**	10,0	24,5	4,0	3,5	30,5	30	28	24390.0022
13	**M 4**	**32**	10,0	24,5	4,0	3,5	30,5	30	29	24390.0026
14	**M 5**	**12**	10,0	24,5	4,0	3,0	35,0	45	36	24390.0041
14	**M 5**	**16**	10,0	24,5	4,0	3,0	35,0	45	36	24390.0051
14	**M 5**	**20**	10,0	24,5	4,0	3,0	35,0	45	37	24390.0061
14	**M 5**	**25**	10,0	24,5	4,0	3,0	35,0	45	38	24390.0071
14	**M 5**	**32**	10,0	24,5	4,0	3,0	35,0	45	38	24390.0081
14	**M 5**	**40**	10,0	24,5	4,0	3,0	35,0	45	39	24390.0086
14	**M 6**	**12**	10,0	24,5	4,0	3,0	35,0	45	37	24390.0131
14	**M 6**	**16**	10,0	24,5	4,0	3,0	35,0	45	37	24390.0141
14	**M 6**	**20**	10,0	24,5	4,0	3,0	35,0	45	38	24390.0151
14	**M 6**	**25**	10,0	24,5	4,0	3,0	35,0	45	39	24390.0161
14	**M 6**	**32**	10,0	24,5	4,0	3,0	35,0	45	40	24390.0171
14	**M 6**	**40**	10,0	24,5	4,0	3,0	35,0	45	41	24390.0181
14	**M 6**	**50**	10,0	24,5	4,0	3,0	35,0	45	43	24390.0191

Wymiary										Nr art.
d_1	d_2	l_1	d_3	h_1	h_2	h_3	h_4	l_2		
				[mm]					[g]	
18	**M 8**	**16**	13,5	31,0	6,5	3,0	45,0	62	74	24390.0331
18	**M 8**	**20**	13,5	31,0	6,5	3,0	45,0	62	76	24390.0341
18	**M 8**	**25**	13,5	31,0	6,5	3,0	45,0	62	77	24390.0351
18	**M 8**	**32**	13,5	31,0	6,5	3,0	45,0	62	79	24390.0361
18	**M 8**	**40**	13,5	31,0	6,5	3,0	45,0	62	81	24390.0371
18	**M 8**	**50**	13,5	31,0	6,5	3,0	45,0	62	84	24390.0381
18	**M 8**	**63**	13,5	31,0	6,5	3,0	45,0	62	89	24390.0391
22	**M10**	**20**	16,0	36,0	8,0	3,5	52,0	74	128	24390.0441
22	**M10**	**25**	16,0	36,0	8,0	3,5	52,0	74	130	24390.0451
22	**M10**	**32**	16,0	36,0	8,0	3,5	52,0	74	134	24390.0461
22	**M10**	**40**	16,0	36,0	8,0	3,5	52,0	74	138	24390.0471
22	**M10**	**50**	16,0	36,0	8,0	3,5	52,0	74	143	24390.0481
22	**M10**	**63**	16,0	36,0	8,0	3,5	52,0	74	148	24390.0486
22	**M10**	**80**	16,0	36,0	8,0	3,5	52,0	74	157	24390.0491
25	**M12**	**25**	19,0	43,0	11,0	4,0	63,0	89	205	24390.0541
25	**M12**	**32**	19,0	43,0	11,0	4,0	63,0	89	209	24390.0551
25	**M12**	**40**	19,0	43,0	11,0	4,0	63,0	89	215	24390.0561
25	**M12**	**50**	19,0	43,0	11,0	4,0	63,0	89	222	24390.0571
25	**M12**	**63**	19,0	43,0	11,0	4,0	63,0	89	232	24390.0581
25	**M12**	**80**	19,0	43,0	11,0	4,0	63,0	89	240	24390.0591
30	**M16**	**32**	23,0	50,5	12,0	5,0	76,0	108	348	24390.0641
30	**M16**	**40**	23,0	50,5	12,0	5,0	76,0	108	357	24390.0651
30	**M16**	**50**	23,0	50,5	12,0	5,0	76,0	108	370	24390.0661
30	**M16**	**63**	23,0	50,5	12,0	5,0	76,0	108	386	24390.0671
30	**M16**	**80**	23,0	50,5	12,0	5,0	76,0	108	407	24390.0681
czarny										
13	**M 4**	**12**	10,0	24,5	4,0	3,5	30,5	30	27	24390.0012
13	**M 4**	**16**	10,0	24,5	4,0	3,5	30,5	30	30	24390.0016
13	**M 4**	**20**	10,0	24,5	4,0	3,5	30,5	30	28	24390.0020
13	**M 4**	**25**	10,0	24,5	4,0	3,5	30,5	30	28	24390.0024
13	**M 4**	**32**	10,0	24,5	4,0	3,5	30,5	30	29	24390.0028
14	**M 5**	**12**	10,0	24,5	4,0	3,0	35,0	45	36	24390.0044
14	**M 5**	**16**	10,0	24,5	4,0	3,0	35,0	45	36	24390.0054
14	**M 5**	**20**	10,0	24,5	4,0	3,0	35,0	45	37	24390.0064
14	**M 5**	**25**	10,0	24,5	4,0	3,0	35,0	45	38	24390.0074
14	**M 5**	**32**	10,0	24,5	4,0	3,0	35,0	45	38	24390.0084
14	**M 5**	**40**	10,0	24,5	4,0	3,0	35,0	45	39	24390.0089
14	**M 6**	**12**	10,0	24,5	4,0	3,0	35,0	45	37	24390.0134
14	**M 6**	**16**	10,0	24,5	4,0	3,0	35,0	45	37	24390.0144
14	**M 6**	**20**	10,0	24,5	4,0	3,0	35,0	45	38	24390.0154
14	**M 6**	**25**	10,0	24,5	4,0	3,0	35,0	45	39	24390.0164
14	**M 6**	**32**	10,0	24,5	4,0	3,0	35,0	45	40	24390.0174
14	**M 6**	**40**	10,0	24,5	4,0	3,0	35,0	45	41	24390.0184
14	**M 6**	**50**	10,0	24,5	4,0	3,0	35,0	45	43	24390.0194
18	**M 8**	**16**	13,5	31,0	6,5	3,0	45,0	62	74	24390.0334
18	**M 8**	**20**	13,5	31,0	6,5	3,0	45,0	62	76	24390.0344
18	**M 8**	**25**	13,5	31,0	6,5	3,0	45,0	62	77	24390.0354
18	**M 8**	**32**	13,5	31,0	6,5	3,0	45,0	62	79	24390.0364
18	**M 8**	**40**	13,5	31,0	6,5	3,0	45,0	62	81	24390.0374
18	**M 8**	**50**	13,5	31,0	6,5	3,0	45,0	62	84	24390.0384
18	**M 8**	**63**	13,5	31,0	6,5	3,0	45,0	62	89	24390.0394
22	**M10**	**20**	16,0	36,0	8,0	3,5	52,0	74	128	24390.0444
22	**M10**	**25**	16,0	36,0	8,0	3,5	52,0	74	130	24390.0454
22	**M10**	**32**	16,0	36,0	8,0	3,5	52,0	74	134	24390.0464
22	**M10**	**40**	16,0	36,0	8,0	3,5	52,0	74	138	24390.0474
22	**M10**	**50**	16,0	36,0	8,0	3,5	52,0	74	143	24390.0484
22	**M10**	**63**	16,0	36,0	8,0	3,5	52,0	74	148	24390.0489
22	**M10**	**80**	16,0	36,0	8,0	3,5	52,0	74	157	24390.0494
25	**M12**	**25**	19,0	43,0	11,0	4,0	63,0	89	205	24390.0544
25	**M12**	**32**	19,0	43,0	11,0	4,0	63,0	89	209	24390.0554
25	**M12**	**40**	19,0	43,0	11,0	4,0	63,0	89	215	24390.0564
25	**M12**	**50**	19,0	43,0	11,0	4,0	63,0	89	222	24390.0574

Wymiary										Nr art.
d_1	d_2	l_1	d_3	h_1	h_2	h_3	h_4	l_2	[g]	
				[mm]						
25	**M12**	**63**	19,0	43,0	11,0	4,0	63,0	89	232	24390.0584
25	**M12**	**80**	19,0	43,0	11,0	4,0	63,0	89	240	24390.0594
30	**M16**	**32**	23,0	50,5	12,0	5,0	76,0	108	348	24390.0644
30	**M16**	**40**	23,0	50,5	12,0	5,0	76,0	108	357	24390.0654
30	**M16**	**50**	23,0	50,5	12,0	5,0	76,0	108	370	24390.0664
30	**M16**	**63**	23,0	50,5	12,0	5,0	76,0	108	386	24390.0674
30	**M16**	**80**	23,0	50,5	12,0	5,0	76,0	108	407	24390.0684

Przykład aplikacji

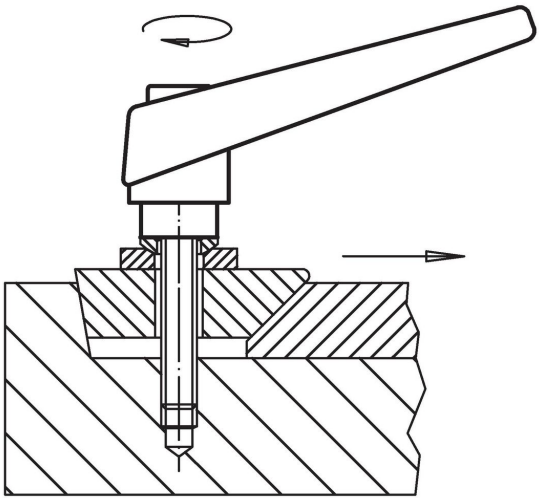

Zgodność

Zgodny z RoHS
Zawiera ołów - zgodny z wyjątkami 6a /6b /6c

Zawiera substancje SVHC > 0,1% mas.
Zawiera ołów – lista SVHC [REACH] z dnia 23.01.2024

Zawiera substancje z Propozycja 65

Kontakt z ołowiem może powodować raka i bezpłodność
https://www.P65Warnings.ca.gov/

Wolny od minerałów konfliktu
Ten produkt nie zawiera żadnych substancji oznaczonych jako „minerały konfliktu”, takich jak tantal, cyna, złoto lub wolfram z Demokratycznej Republiki Konga lub krajów sąsiednich.