Gałki

24520.0025

Opis produktu

Materiał

- Stal oksydowana

Rysunek

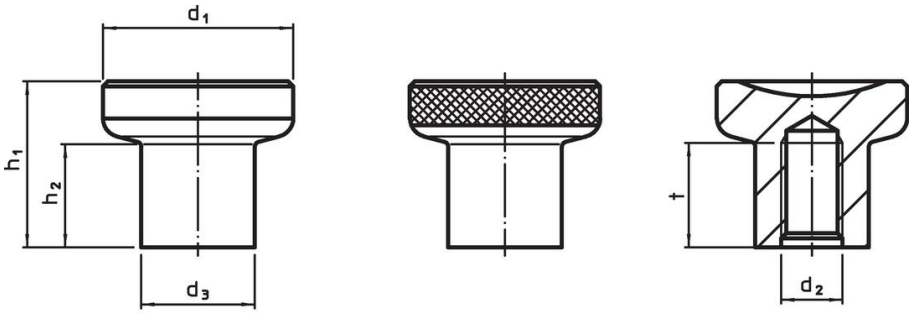

Rysunek 1 Rysunek 2

Informacje do zamówienia

Wymiary							Nr art.
d_1	d_2	d_3	h_1	h_2	t min.	[g]	
[mm]							
radełkowana – rysunek 2, Stal							
25	**M6**	14,5	22,5	14	12	42	**24520.0025**

Przykład aplikacji

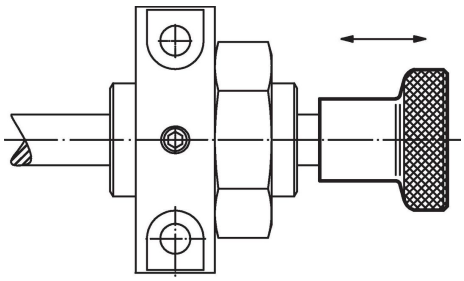

Zgodność

Zgodny z RoHS
Zgodny zgodnie z Dyrektywą 2011/65/UE i Dyrektywą 2015/863

Nie zawiera substancji SVHC
Brak substancji SVHC o zawartości powyżej 0,1% mas. – lista SVHC z 23.01.2024.

Nie zawiera substancji Propozycji 65
Nie zawiera substancji z rozporządzenia Proposition 65.
https://www.P65Warnings.ca.gov/

Wolny od minerałów konfliktu
Ten produkt nie zawiera żadnych substancji oznaczonych jako „minerały konfliktu”, takich jak tantal, cyna, złoto lub wolfram z Demokratycznej Republiki Konga lub krajów sąsiednich.