Podkładki • wykonanie precyzyjne
23060.0167

Opis produktu

Tolerancja równoległości podkładek wynosi 0,05 mm.

Materiał

- Stal nierdzewna 1.4305

Rysunek

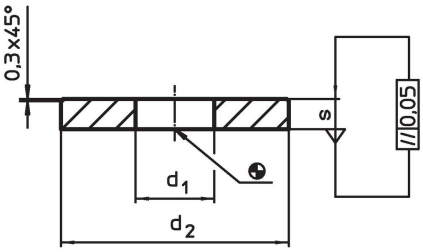

Informacje do zamówienia

Wymiary			Dla śrub		Nr art.
d_1	d_2	s			
[mm]			[mm]	[g]	
Stal nierdzewna					
17	45	5	M16	52	23060.0167

Przykład aplikacji

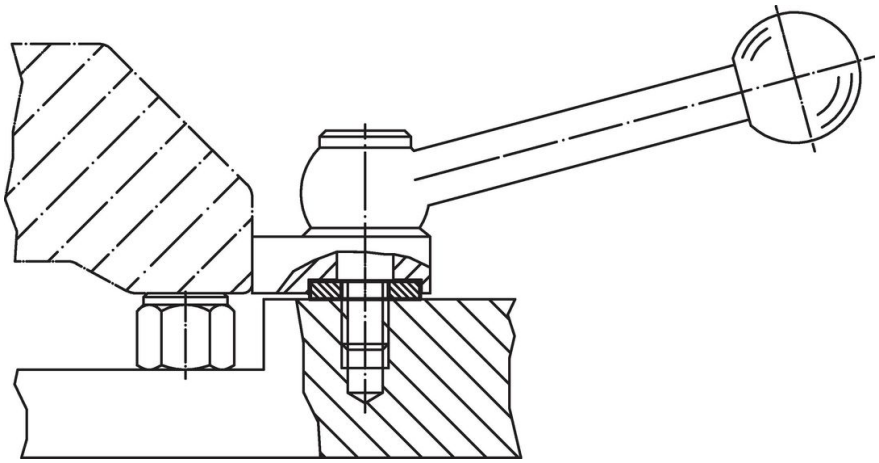

Zgodność

Zgodny z RoHS
Zgodny zgodnie z Dyrektywą 2011/65/UE i Dyrektywą 2015/863

Nie zawiera substancji SVHC
Brak substancji SVHC o zawartości powyżej 0,1% mas. – lista SVHC z 23.01.2024.

Nie zawiera substancji Propozycji 65
Nie zawiera substancji z rozporządzenia Proposition 65.
https://www.P65Warnings.ca.gov/

Wolny od minerałów konfliktu
Ten produkt nie zawiera żadnych substancji oznaczonych jako „minerały konfliktu”, takich jak tantal, cyna, złoto lub wolfram z Demokratycznej Republiki Konga lub krajów sąsiednich.