Elementy dociskowe sprężynujące • z otworem sześciokątnym

22060.0105

Opis produktu

Również jako trzpień wciskający i/lub dociskający.

Materiał

Sworzeń
- Stal automatowa, hartowana, oksydowana

Korpus
- Stal automatowa, oksydowana

Sprężyna
- Stal nierdzewna

Montaż

Możliwy montaż / demontaż za pomocą śruby sześciokątnej i nacięcia.

Charakterystyka

Wzmocniona siła sprężyny: oznaczona dwiema liniami równoległymi

Standardowa siła sprężyny Wzmocniona siła sprężyny

Więcej informacji

Uwagi

Wersja specjalna na zapytanie.
Sprężynujące elementy dociskowe sprawdzane są specjalnie pod kątem drogi sprężynowania i siły sprężynującej.

Referencje

Zabezpieczenie gwintu na żądanie, patrz załącznik - Dane techniczne -

Inne produkty

- Elementy dociskowe sprężynujące, z otworem sześciokątnym i uszczelnieniem

Rysunek

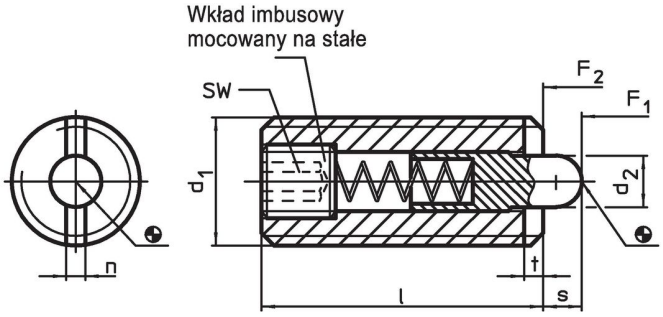

Informacje do zamówienia

Wymiary					SW	Skok	Siła sprężyny[1]				Nr art.
d_1	d_2	l	n	t		s	F_1 ~	F_2 ~	maks.		
[mm]					[mm]	[mm]	[N]		[°C]	[g]	
stal automatowa, wzmocniona siła sprężyny											
M5	2,4	18	1,2	0,8	1,5	2,3	15	44	250	1,6	22060.0105

[1] statystyczna wartość średnia

Akcesoria

	Wymiary					Nr art.
	d_1	b	d	l	[g]	
	[mm]					
Narzędzie montażowe do montażu przez gniazdo (od strony sworznia)						
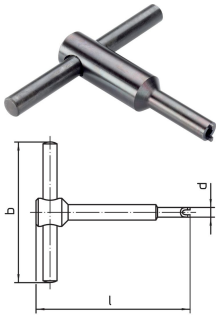	**M 5**	50	4,00	60	21	22060.0905

Przykład aplikacji

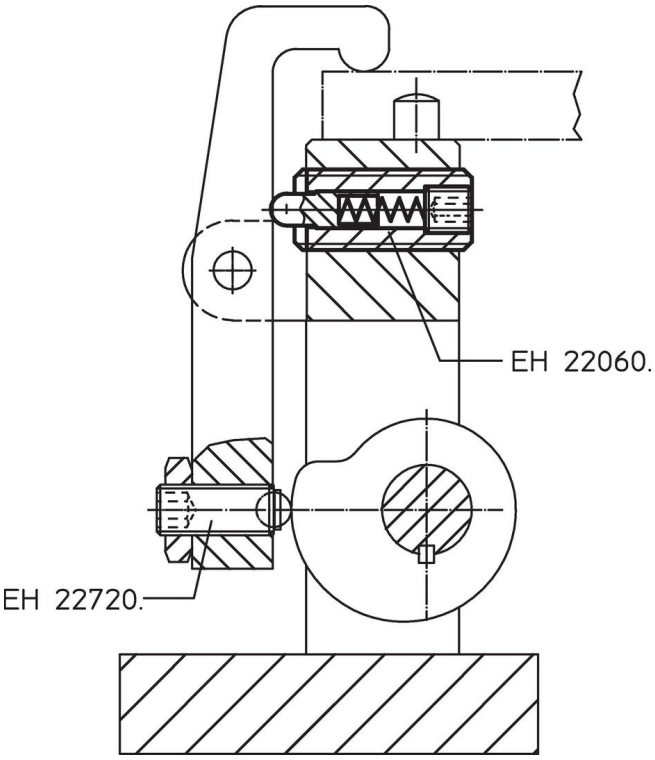

Zgodność

Zgodny z RoHS
Zawiera ołów - zgodny z wyjątkami 6a /6b /6c

Zawiera substancje SVHC > 0,1% mas.
Zawiera ołów – lista SVHC [REACH] z dnia 23.01.2024

Zawiera substancje z Propozycja 65

Kontakt z ołowiem może powodować raka i bezpłodność
https://www.P65Warnings.ca.gov/

Wolny od minerałów konfliktu
Ten produkt nie zawiera żadnych substancji oznaczonych jako „minerały konfliktu”, takich jak tantal, cyna, złoto lub wolfram z Demokratycznej Republiki Konga lub krajów sąsiednich.