Segmenty pozycjonujące

1048.400

Opis produktu

Materiał

- Stal utwardzana dyspersyjnie, szlifowana

Rysunek

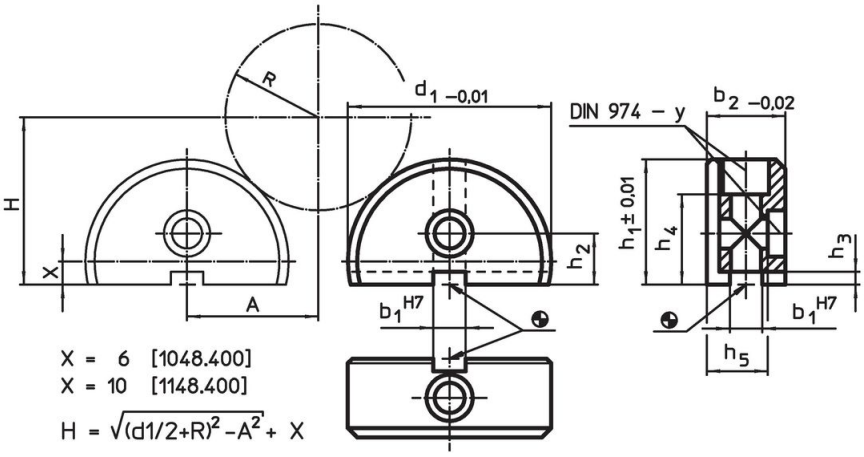

Informacje do zamówienia

System	Wymiary								Dla śrub	y		Nr art.
	b_1	b_2	d_1	h_1	h_2	h_3	h_4	h_5				
	[mm]								[mm]	[mm]	[g]	
V40	10	20	50	31	13	2,6	21	17	M6	6	165	1048.400

Przykład aplikacji

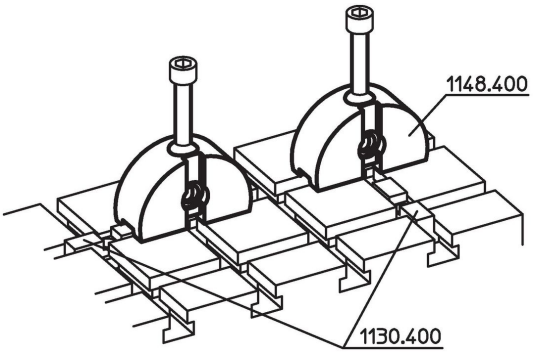

Zgodność

Zgodny z RoHS
Zgodny zgodnie z Dyrektywą 2011/65/UE i Dyrektywą 2015/863

Nie zawiera substancji SVHC
Brak substancji SVHC o zawartości powyżej 0,1% mas. – lista SVHC z 23.01.2024.

Nie zawiera substancji Propozycji 65
Nie zawiera substancji z rozporządzenia Proposition 65.
https://www.P65Warnings.ca.gov/

Wolny od minerałów konfliktu
Ten produkt nie zawiera żadnych substancji oznaczonych jako „minerały konfliktu”, takich jak tantal, cyna, złoto lub wolfram z Demokratycznej Republiki Konga lub krajów sąsiednich.