측면 플런저 • 민자형, 씰 없음 - INCH

EH 2B150.

제품 설명

압력을 가하거나 포지셔닝 시 사용된다. 예) 페인팅 및 샌드블라스팅 작업

재질

몸체
- 알루미늄 Al

스프링
- 스테인리스 스틸
- 스틸, 흑색처리
- 스틸, 아연 도금처리

핀
- 스틸, 표면-경화처리, 아연 도금처리
- 열가소성 수지(플라스틱) POM, 흰색

조립

압입식 설치
마운팅 홀의 센터거리 계산 공식:
$l_0 = z/2 + w + x$
l_0 = 센터 거리
y = 가공물 높이
w = 가공물 길이
x = 좌표축
s = 스트로크
z = 고정핀 직경
x에 대한 계산식 :
y 치수가 $l_2 - d_2/2$ 과 같거나 큰 경우: $x = d_2/2 - s$
y 치수가 $l_2 - d_2/2$ 보다 작은 경우: $x = d_2/2 - s - [(l_2 - d_2/2 - y) \times 0.123]$

특징

경하중 스프링력 = 스텐레스 스틸 스프링
일반 하중 스프링력 = 스틸 스프링, 흑색처리
고하중 스프링력 = 스틸 스프링, 아연 도금처리

더 많은 정보

추가 제품

- 편심 마운팅 부싱, 측면 플런저용, 민자형 - INCH

그림

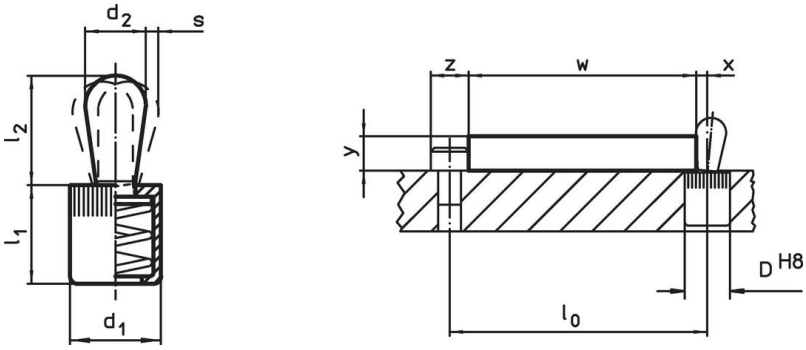

주문 정보

치수 d_1 [내부]	치수 d_2 [내부]	스프링력 F 최대 [1] ~ [lb]	치수 l_1 -0,08 [내부]	치수 l_2 [내부]	스트로크 s [내부]	위치 홀 D H8 [내부]	최대 [°F]	[oz]	제품 번호.
핀: 스틸/경하중									
1/4	**0,118**	**2,2**	0,275	0,157	0,04	1/4	482	0,024	**2B150.0010**
7/16	**0,197**	**4,5**	0,433	0,263	0,06	7/16	482	0,107	**2B150.0020**
7/16	**0,236**	**9,0**	0,433	0,421	0,08	7/16	482	0,137	**2B150.0025**
1/2	**0,315**	**11,2**	0,525	0,535	0,09	1/2	482	0,261	**2B150.0030**
5/8	**0,393**	**22,5**	0,669	0,657	0,12	5/8	482	0,527	**2B150.0040**

[1] 통계상 평균수치임

치수 d_1 [내부]	치수 d_2 [내부]	스프링력 F 최대 [1] ~ [lb]	치수 l_1 -0,08 [내부]	치수 l_2 [내부]	스트로크 s [내부]	위치 홀 D H8 [내부]	최대 [°F]	[oz]	제품 번호.
핀: 스틸/일반 하중									
1/4	**0,118**	**4,5**	0,275	0,157	0,04	1/4	482	0,024	2B150.0011
7/16	**0,197**	**11,2**	0,433	0,263	0,06	7/16	482	0,115	2B150.0021
7/16	**0,236**	**16,9**	0,433	0,421	0,08	7/16	482	0,143	2B150.0026
1/2	**0,315**	**22,5**	0,525	0,535	0,09	1/2	482	0,277	2B150.0031
5/8	**0,393**	**34,0**	0,669	0,657	0,12	5/8	482	0,526	2B150.0041
핀: 스틸/고하중									
1/4	**0,118**	**9,0**	0,275	0,157	0,04	1/4	482	0,025	2B150.0012
7/16	**0,197**	**21,5**	0,433	0,263	0,06	7/16	482	0,123	2B150.0022
7/16	**0,236**	**22,5**	0,433	0,421	0,08	7/16	482	0,156	2B150.0027
1/2	**0,315**	**34,0**	0,525	0,535	0,09	1/2	482	0,292	2B150.0032
5/8	**0,393**	**45,0**	0,669	0,657	0,12	5/8	482	0,549	2B150.0042
핀: 열가소성 플라스틱/경하중									
1/4	**0,118**	**2,2**	0,275	0,157	0,04	1/4	176	0,014	2B150.0050
7/16	**0,197**	**4,5**	0,433	0,263	0,06	7/16	176	0,062	2B150.0060
7/16	**0,236**	**9,0**	0,433	0,421	0,08	7/16	176	0,070	2B150.0065
1/2	**0,315**	**11,2**	0,525	0,547	0,09	1/2	176	0,118	2B150.0070
5/8	**0,393**	**22,5**	0,669	0,657	0,12	5/8	176	0,250	2B150.0080

[1] 통계상 평균수치임

액세서리

	치수 d_1 [내부]	[oz]	제품 번호.
조립 툴			
	1/4	0,678	22150.0830
	7/16	1,749	22150.0831
	1/2	2,321	22150.0832
	5/8	3,749	22150.0833

적용 예

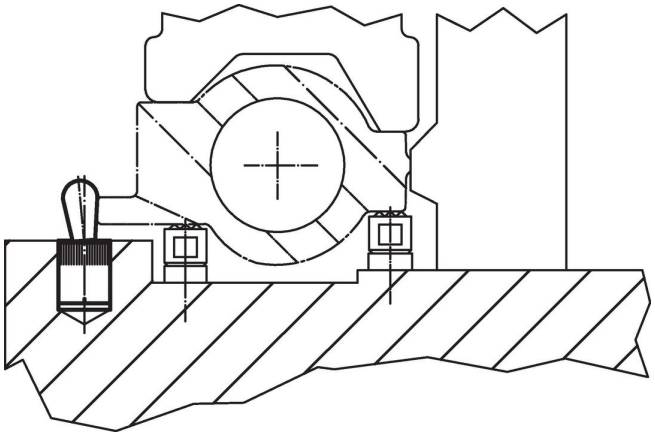

규정 준수

자세한 규정 준수 정보를 보려면 원하는 품목 번호를 선택하십시오.