높이 조절 부품 • 높은형

EH 25120.

제품 설명

기계 및 설비의 레벨링용
수직 조정을 위해 자체 체결 높이 조절 부품에는 미세한 피치 나사가 장착되어 있다. 모든 요소는 체결 목적을 위한 관통 보어가 있다. 회전 잠금 장치는 최대 조정 높이 제한 역할을 한다.

재질

- 열처리 스틸, 아연도금 처리, 크롬도금 처리

그림

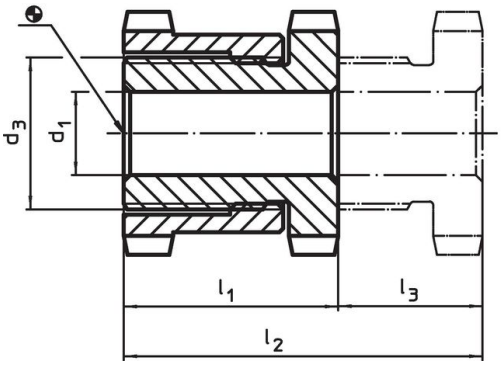

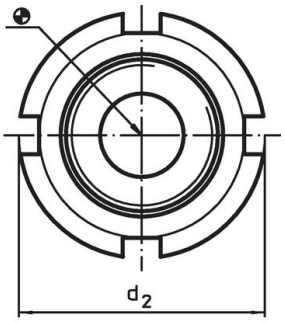

주문 정보

d_1	d_2	치수 d_3 [mm]	l_1 ~	l_2 ~	스트로크 l_3 ~ [mm]	스크류용 [mm]	정적 하중에 대한 부하 용량 최대 [kN]	수행력 최대 [kN]	[g]	제품 번호.
6,6	**25**	M15 x 1	28	43	15	M 6	40	30,7	68	25120.0106
6,6	**32**	M20 x 1	35	55	20	M 6	65	55,7	161	25120.0112
9,0	**32**	M20 x 1	35	55	20	M 8	65	48,0	152	25120.0114
11,0	**32**	M20 x 1	35	55	20	M10	65	37,9	142	25120.0116
11,0	**45**	M30 x 1,5	42	67	25	M10	120	92,9	371	25120.0122
13,5	**45**	M30 x 1,5	42	67	25	M12	120	80,4	356	25120.0124
17,5	**45**	M30 x 1,5	42	67	25	M16	120	45,5	326	25120.0126
17,5	**58**	M40 x 1,5	54	86	32	M16	210	136,0	835	25120.0132
22,0	**58**	M40 x 1,5	54	86	32	M20	210	90,0	771	25120.0134
26,0	**58**	M40 x 1,5	54	86	32	M24	210	37,0	705	25120.0136
22,0	**70**	M50 x 1,5	66	106	40	M20	330	210,0	1421	25120.0142
26,0	**70**	M50 x 1,5	66	106	40	M24	330	157,0	1329	25120.0144
33,0	**70**	M50 x 1,5	66	106	40	M30	330	53,0	1167	25120.0146

액세서리

	높이 조절용 엘래맨트 치수 d_2 [mm]	치수 DIN 1810, A 형 [mm]	[g]	제품 번호.
수직 조절용 스패너				
	25	25 – 28	45	25120.0981
	32	30 – 32	46	25120.0982
	45	45 – 50	156	25120.0983
	58	58 – 62	250	25120.0984
	70	68 – 75	253	25120.0985

적용 예

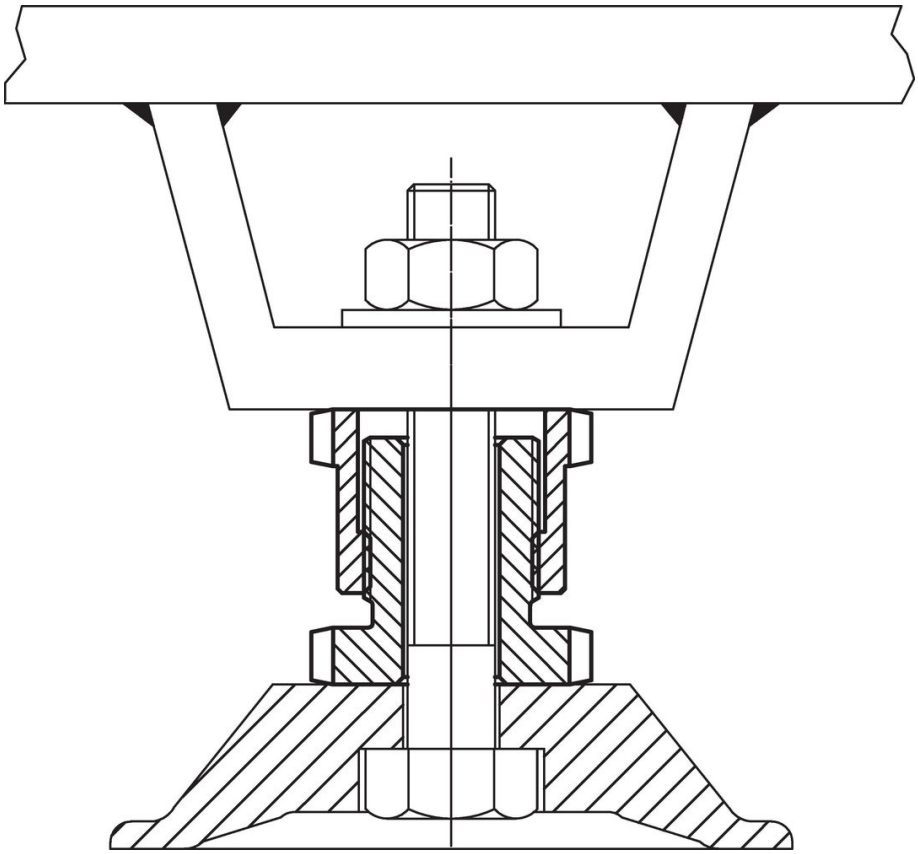

규정 준수

자세한 규정 준수 정보를 보려면 원하는 품목 번호를 선택하십시오.