퀵 플러그 커플링 • 횡방향 옵셋 보상

EH 25100.

제품 설명

횡방향 옵셋이 보상되는 퀵 플러그 커플링은 피스톤 로드와 직선운동 사이의 링크 부위 같이 다양하게 적용된다

재질

클로우
- 열처리 스틸, 열처리, 인산염 처리

커플링 부품
- 열처리 스틸, 열처리, 인산염 처리

잠금 너트
- 스틸, 검정색 (ISO 4035/8675)

조립

T-슬롯에 의해 두 부분 몸체로 조립 분해가 간단하다. 수동으로 재조절이 불필요하다.
퀵 플러그 커플링은 일반적으로 연결 나사에 의해 유공압 리프팅 실린더에 쓰인다.

더 많은 정보

참조

퀵 플러그 커플링은 어떠한 토크도 전달하지 않는다.

그림

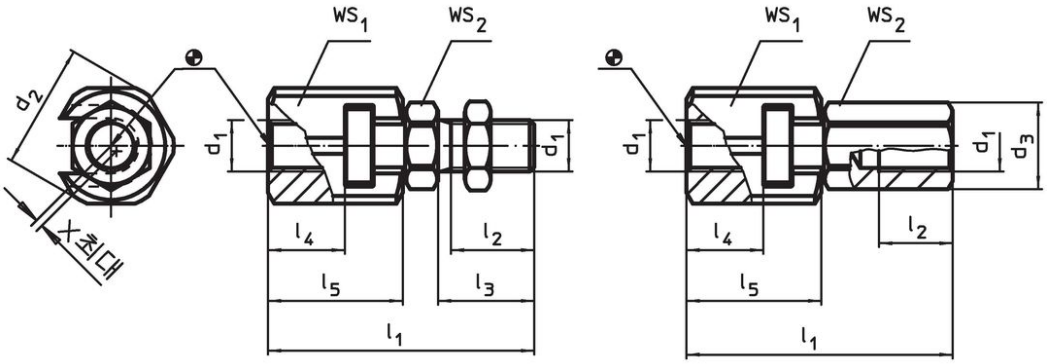

그림 1 그림 2

주문 정보

d1	d2	d3	치수 l1 ~ [mm]	l2 최소	l3	l4 최소	l5	WS WS1 [mm]	WS2	횡방향 옵셋 보상 x 최대 [mm]	최대인장과 압축 하중 최대 [kN]	[g]	제품 번호.
스크류 타입 – 그림 1													
M 6	21,0	–	37,5	11,0	14	9,0	18,0	19	10	0,6	2,5	44	**25100.0006**
M 8	26,0	–	45,0	13,5	17	11,5	22,5	24	13	0,7	4,5	86	**25100.0008**
M10	30,0	–	56,2	16,0	20	16,0	29,0	27	17	0,7	6,5	148	**25100.0010**
M12	32,5	–	66,7	21,0	25	17,0	34,0	30	19	0,8	10,0	209	**25100.0012**
M16	39,0	–	83,0	25,0	30	23,0	42,0	36	24	1,0	18,0	382	**25100.0016**
M20	44,0	–	93,5	29,0	35	23,5	45,5	41	30	1,0	30,0	572	**25100.0020**
M10 x 1,25	30,0	–	56,2	16,0	20	16,0	29,0	27	17	0,7	6,5	148	**25100.0030**
M12 x 1,25	32,5	–	66,7	21,0	25	17,0	34,0	30	19	0,8	10,0	209	**25100.0032**
M16 x 1,5	39,0	–	83,0	25,0	30	23,0	42,0	36	24	1,0	18,0	381	**25100.0036**
M20 x 1,5	44,0	–	93,5	29,0	35	23,5	45,5	41	30	1,0	30,0	571	**25100.0040**
암나사 타입 – 그림 2													
M 6	21,0	11,0	37,5	11,0	–	9,0	18,0	19	10	0,6	2,5	46	**25100.0056**
M 8	26,0	14,4	45,0	13,5	–	11,5	22,5	24	13	0,7	4,5	91	**25100.0058**
M10	30,0	19,0	56,2	15,0	–	16,0	29,0	27	17	0,7	6,5	159	**25100.0060**
M12	32,5	21,2	66,7	17,5	–	17,0	34,0	30	19	0,8	10,0	224	**25100.0062**
M16	39,0	27,0	83,0	22,0	–	23,0	42,0	36	24	1,0	18,0	403	**25100.0066**
M20	44,0	34,0	93,5	25,0	–	23,5	45,5	41	30	1,0	30,0	606	**25100.0070**

치수								WS		횡방향 옵셋 보상 x 최대	최대인장과 압축 하중 최대		제품 번호.
d_1	d_2	d_3	l_1 ~	l_2 최소	l_3	l_4 최소	l_5	WS_1	WS_2				
[mm]								[mm]		[mm]	[kN]	[g]	
M10 x 1,25	30,0	19,0	56,2	15,0	–	16,0	29,0	27	17	0,7	6,5	159	25100.0080
M12 x 1,25	32,5	21,2	66,7	17,5	–	17,0	34,0	30	19	0,8	10,0	223	25100.0082
M16 x 1,5	39,0	27,0	83,0	22,0	–	23,0	42,0	36	24	1,0	18,0	403	25100.0086
M20 x 1,5	44,0	34,0	93,5	25,0	–	23,5	45,5	41	30	1,0	30,0	596	25100.0090

적용 예

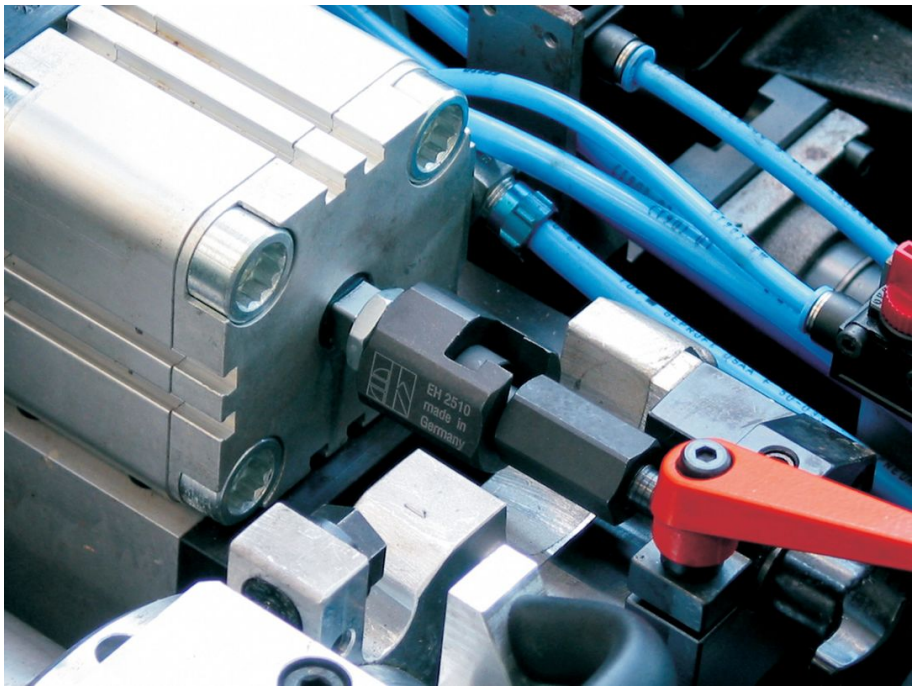

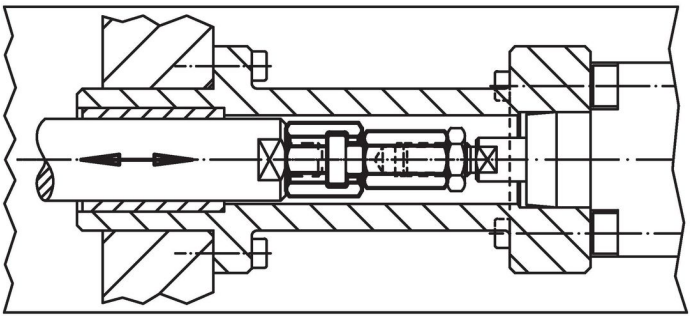

규정 준수

RoHS 준수
지침 2011/65/EU 및 지침 2015/863 준수

SVHC재질을 미포함
0.1% w/w 이상 함유된 SVHC 물질 없음 - 2024년 1월 23일 SVHC 목록.

식수안전 및 독성물질 관리법 물질들을 포함하지 않음
식수안전 및 독성물질 관리법 물질들이 포함되어 있지 않음
https://www.P65Warnings.ca.gov/

분쟁 광물 포함하지 않음
이 제품은 탄탈륨, 주석, 금 또는 텅스텐 등 민주 공화국 또는 인접 국가에서 "분쟁 광물"로 지정된 물질을 포함하지 않습니다.