감지 부품 • 쎈서 어댑터 있음

EH 25010.

제품 설명

표준 근접 센서 기능을 위한 미세 피치 나사 및 통합 위치 감지 기능이있는 견고하고 컴팩트 한 디자인의 스프링 플런저. 다양한 애플리케이션에 적합하다. 위치 제어를 포함한 잠금 및 플러시 접촉이있는 근접 센서 용. 스위칭 범위는 센서의 나사 식 위치를 통해 조정 가능. 스트로크 전체에 걸쳐 스위칭 동작의 감도를 조정할 수 있음.

재질

나사 고정식 패드
- 스텐레스 스틸 1.4305

케이스
- 스텐레스 스틸 1.4305

너트
- 동 (ISO 4035), 니켈도금

스프링
- 스테인리스 스틸

더 많은 정보

추가 제품
- 검사 유닛, 쎈서 포함

그림

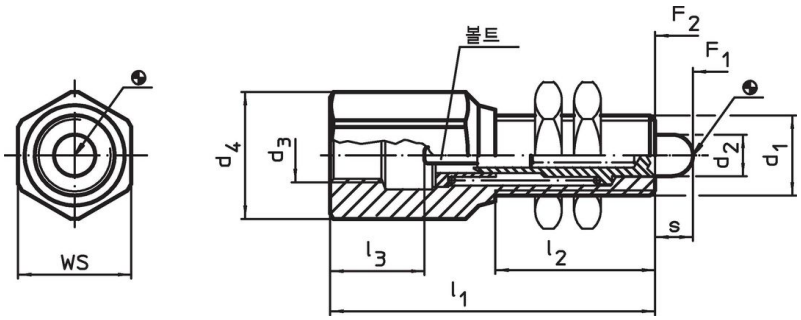

주문 정보

치수								WS	스프링력[1]			제품 번호.
d_1	d_2	d_3	d_4	l_1	l_2	l_3 ~	s		F_1 ~	F_2 ~		
[mm]								[mm]	[N]		[g]	
M12 x 1	6,2	M 8 x 1	19,0	44	20	15,5	5,6	17	24,0	41,5	57	25010.0012
M16 x 1	8,5	M12 x 1	21,5	65	32	20,0	7,5	19	32,5	65,5	102	25010.0016

[1] 통계상 평균수치임

적용 예

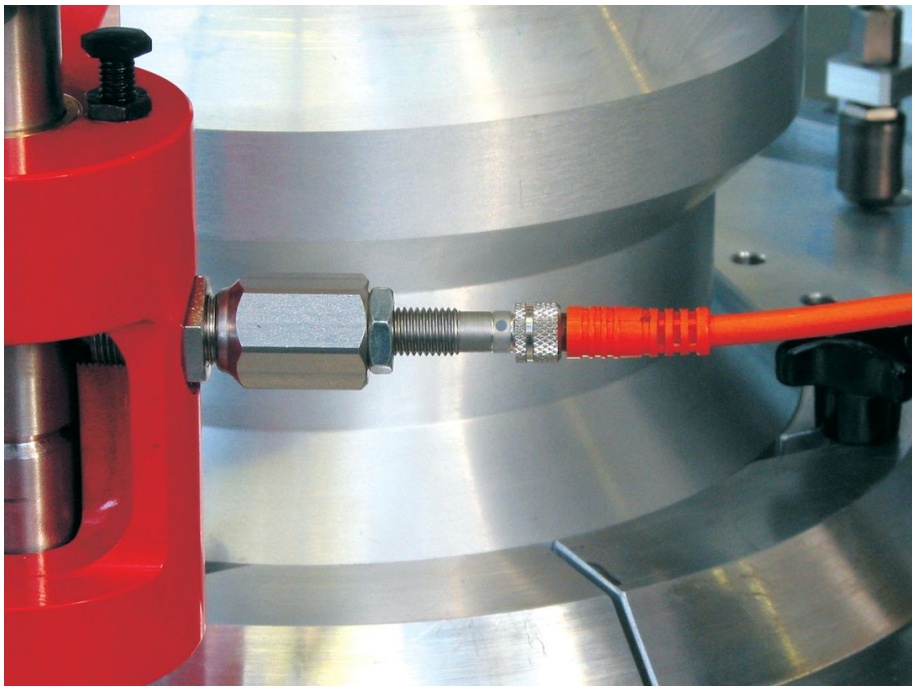

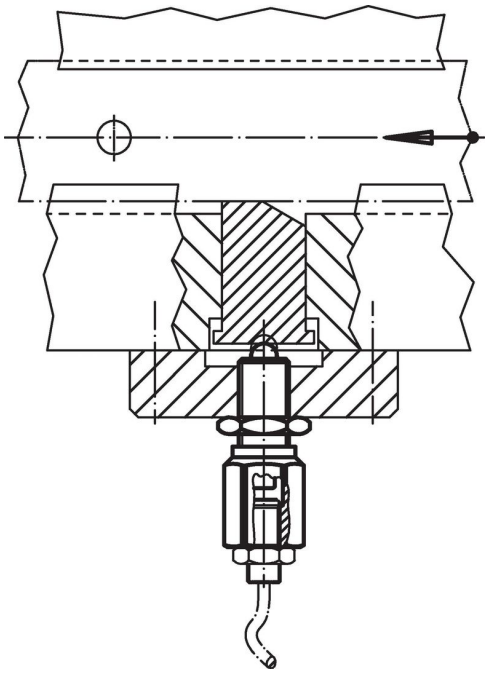

규정 준수

RoHS 준수
납 성분 포함 - 예외조항 6a / 6b / 6c 준수

0.1% w/w 이상 함유된 SVHC 물질 포함
납 성분 포함 - 2024년 1월 23일 SVHC 목록

식수안전 및 독성물질 관리법 물질 포함

납은 노출로 인해 암과 생식 기능에 해를 끼칠 수 있습니다
https://www.P65Warnings.ca.gov/

분쟁 광물 포함하지 않음
이 제품은 탄탈륨, 주석, 금 또는 텅스텐 등 민주 공화국 또는 인접 국가에서 "분쟁 광물"로 지정된 물질을 포함하지 않습니다.