# 손바닥 모양 손잡이 • 축 베어링이 있는 형

## EH 24700.

### 제품 설명

축 베어링의 장점:
- 표면 마찰을 줄임으로써, 같은 크기의 레버로 두 배의 클램핑력을 발휘.
- 로케이팅 면을 고정함으로써 가공물을 보호.
- 볼트와 나사의 높은 초기 클램핑력 때문에 작게 셋팅해도 된다.

### 재질

**손잡이**
- 플라스틱 PA

**내부 부품**
- 스틸, 질소처리, 흑색

**나사**
- 스틸, 흑색처리, 재질 8.8

### 그림

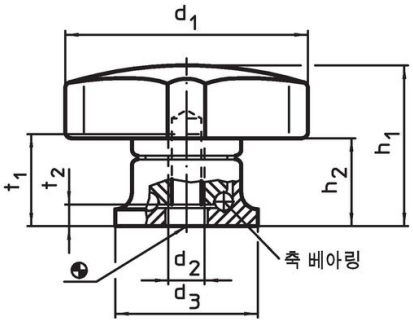


그림 1

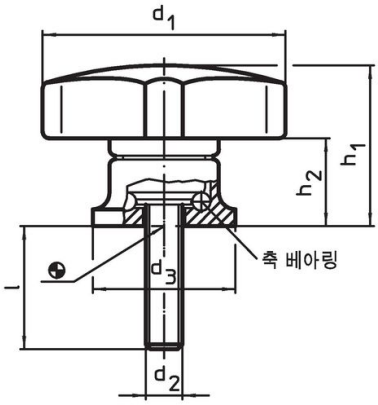


그림 2

### 주문 정보

| 치수 | | | | | | | | | | 제품 번호. |
|---|---|---|---|---|---|---|---|---|---|---|
| $d_1$ | $d_2$ | l +2 | $d_3$ | $h_1$ ~ | $h_2$ ~ | $t_1$ 최소 | $t_2$ | 최대 [°C] | [g] | |
| | | | | [mm] | | | | | | |
| **암나사 타입 – 그림 1** | | | | | | | | | | |
| **40** | **M 6** | **–** | 24 | 27 | 15,0 | 12,5 | 5,0 | 80 | 45 | **24700.0040** |
| **50** | **M 8** | **–** | 25 | 34 | 22,5 | 14,0 | 4,2 | 80 | 68 | **24700.0050** |
| **63** | **M10** | **–** | 30 | 41 | 26,5 | 18,0 | 5,4 | 80 | 109 | **24700.0063** |
| **80** | **M12** | **–** | 35 | 54 | 34,0 | 26,5 | 6,6 | 80 | 213 | **24700.0080** |
| **수나사 타입 – 그림 2** | | | | | | | | | | |
| **40** | **M 6** | **15** | 24 | 27 | 15,0 | – | – | 80 | 51 | **24700.0042** |
| **40** | **M 6** | **25** | 24 | 27 | 15,0 | – | – | 80 | 52 | **24700.0044** |
| **50** | **M 8** | **20** | 25 | 34 | 22,5 | – | – | 80 | 81 | **24700.0053** |
| **50** | **M 8** | **35** | 25 | 34 | 22,5 | – | – | 80 | 86 | **24700.0056** |
| **63** | **M10** | **30** | 30 | 41 | 26,5 | – | – | 80 | 136 | **24700.0066** |
| **63** | **M10** | **40** | 30 | 41 | 26,5 | – | – | 80 | 141 | **24700.0068** |
| **80** | **M12** | **30** | 35 | 54 | 34,0 | – | – | 80 | 259 | **24700.0083** |
| **80** | **M12** | **50** | 35 | 54 | 34,0 | – | – | 80 | 273 | **24700.0087** |

## 적용 예

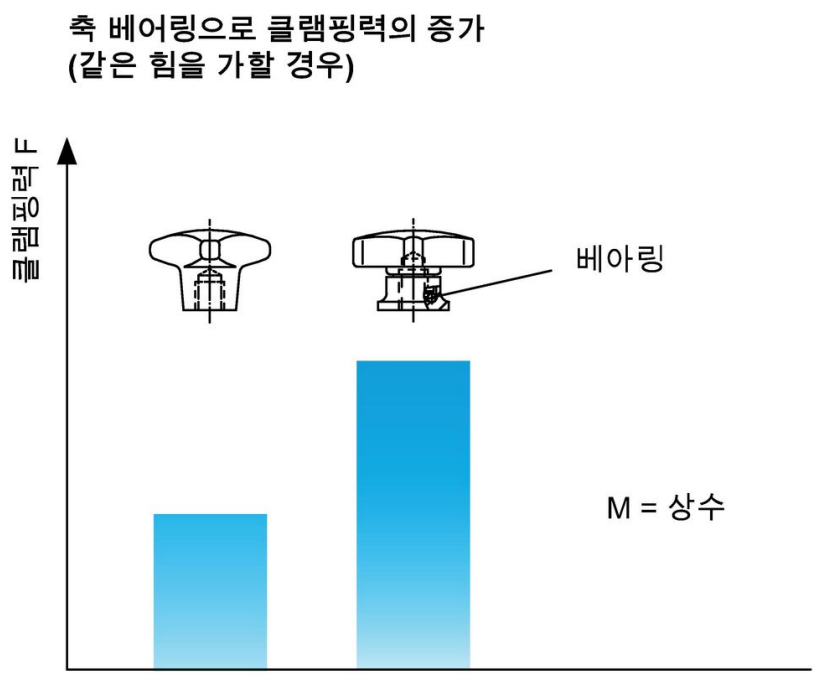


## 규정 준수

**RoHS 준수**
납 성분 포함 - 예외조항 6a / 6b / 6c 준수

**0.1% w/w 이상 함유된 SVHC 물질 포함**
납 성분 포함 - 2024년 1월 23일 SVHC 목록

**식수안전 및 독성물질 관리법 물질 포함**

납은 노출로 인해 암과 생식 기능에 해를 끼칠 수 있습니다
https://www.P65Warnings.ca.gov/

**분쟁 광물 포함하지 않음**
이 제품은 탄탈륨, 주석, 금 또는 텅스텐 등 민주 공화국 또는 인접 국가에서 "분쟁 광물"로 지정된 물질을 포함하지 않습니다.