손바닥 모양 손잡이 • DIN 6335 플라스틱

EH 24640.

제품 설명

재질

부쉬
- 동
- 스틸, 아연 도금처리
- 스텐레스 스틸 A2

손잡이
- DIN 7708 - 열가소성 수지 플라스틱 (PF 31), RAL 9005와 유사한 검정색

그림

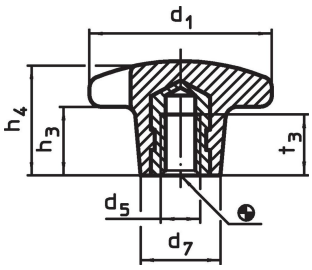

주문 정보

치수						최대		제품 번호.
d_1	d_5	d_7	h_3	h_4	t_3	[°C]	[g]	
			[mm]					
나사형 부싱, K 형, 동								
20	M 4	10	6	13	6,5	110	3,3	**24640.0220**
나사형 부싱, K 형, 스틸								
25	M 5	12	8	16	9,5	110	7,0	**24640.0225**
32	M 6	14	10	20	12,0	110	11,0	**24640.0232**
40	M 8	18	13	25	14,0	110	16,0	**24640.0240**
50	M10	22	20	32	18,0	110	34,0	**24640.0250**
63	M12	26	25	40	22,0	110	66,0	**24640.0263**
80	M16	35	30	50	30,0	110	137,0	**24640.0280**
나사형 부싱, K 형, 스테인리스 스틸								
25	M 5	12	8	16	9,5	110	7,0	**24640.1225**
32	M 6	14	10	20	12,0	110	11,0	**24640.1232**
40	M 8	18	13	25	14,0	110	16,0	**24640.1240**
50	M10	22	20	32	18,0	110	34,0	**24640.1250**
63	M12	26	25	40	22,0	110	66,0	**24640.1263**
80	M16	35	30	50	30,0	110	137,0	**24640.1280**

적용 예

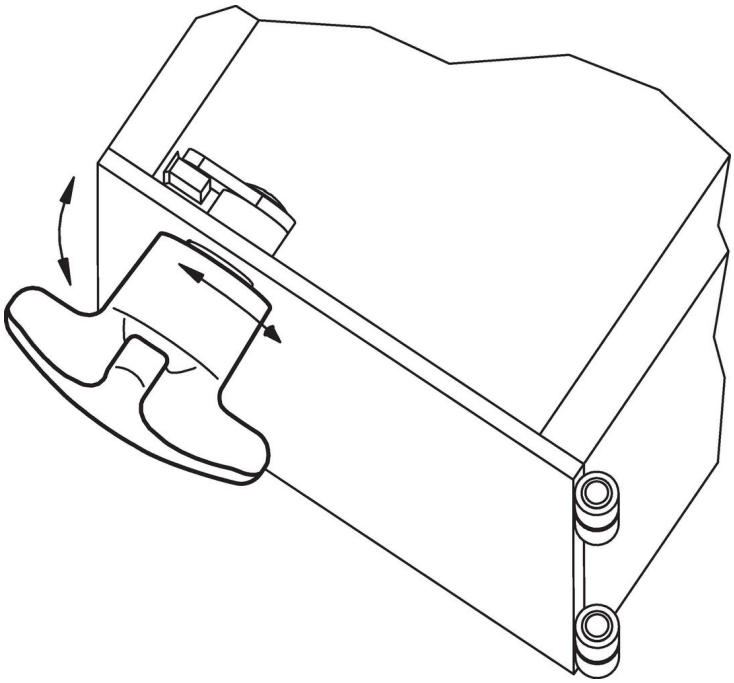

규정 준수

RoHS 준수
지침 2011/65/EU 및 지침 2015/863 준수

SVHC재질을 미포함
0.1% w/w 이상 함유된 SVHC 물질 없음 - 2024년 1월 23일 SVHC 목록.

식수안전 및 독성물질 관리법 물질들을 포함하지 않음
식수안전 및 독성물질 관리법 물질들이 포함되어 있지 않음
https://www.P65Warnings.ca.gov/

분쟁 광물 포함하지 않음
이 제품은 탄탈륨, 주석, 금 또는 텅스텐 등 민주 공화국 또는 인접 국가에서 "분쟁 광물"로 지정된 물질을 포함하지 않습니다.