크랭크 핸들 • 스텐레스 스틸 정밀 주조

EH 24330.

제품 설명

가공된 허브의 평평한 면.

재질

축 부분
- 스텐레스 스틸 1.4301

핸들 몸체
- 스텐레스 스틸 1.4308

원통형 손잡이
- 열경화성 플라스틱 PF 31, 검정색

그림

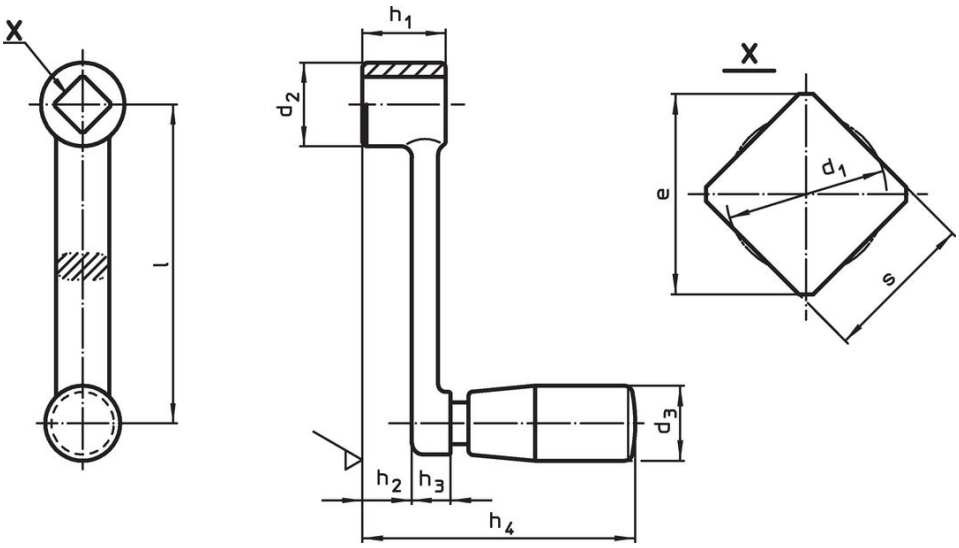

주문 정보

치수									d3 원통형 손잡이 Ø		제품 번호.
l	s H11	e 최소	d1 최대	d2	h1	h2 ~	h3	h4 ~	EH 24530.		
[mm]									[mm]	[g]	
80	**10**	13,1	10,5	22	22	15,4	6,6	64,5	18	124	24330.0520
100	**12**	16,1	12,6	26	26	17,7	8,3	78,5	21	191	24330.0530
125	**14**	18,1	14,7	28	28	18,8	9,2	95,5	23	320	24330.0540
160	**17**	22,2	17,9	32	32	22,6	9,4	99,5	23	370	24330.0550

적용 예

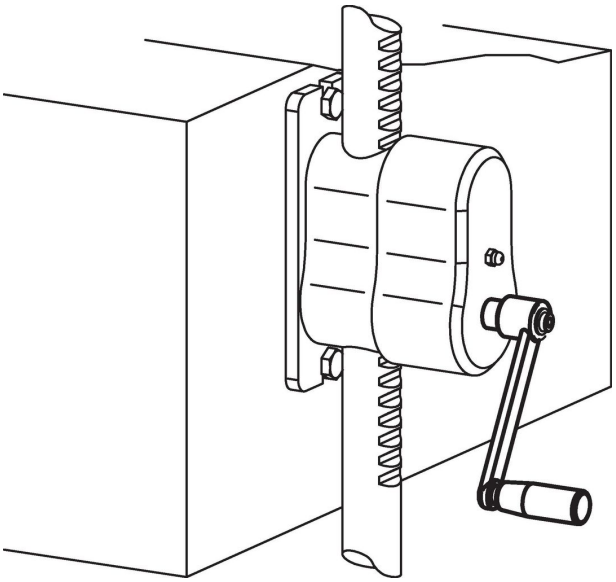

규정 준수

RoHS 준수
지침 2011/65/EU 및 지침 2015/863 준수

SVHC재질을 미포함
0.1% w/w 이상 함유된 SVHC 물질 없음 - 2024년 1월 23일 SVHC 목록.

식수안전 및 독성물질 관리법 물질들을 포함하지 않음
식수안전 및 독성물질 관리법 물질들이 포함되어 있지 않음
https://www.P65Warnings.ca.gov/

분쟁 광물 포함하지 않음
이 제품은 탄탈룸, 주석, 금 또는 텅스텐 등 민주 공화국 또는 인접 국가에서 "분쟁 광물"로 지정된 물질을 포함하지 않습니다.