편심 클램핑 와셔

EH 23270.

제품 설명

편심 클램프 와셔는 원재료의 클램핑에 특히 적합하다. 예 : 잘려나간 단면, 주물, 주철 부품 및 단조.

재질

편심 스크류
- 스틸

몸체
- 스틸, 표면 경화처리

그림

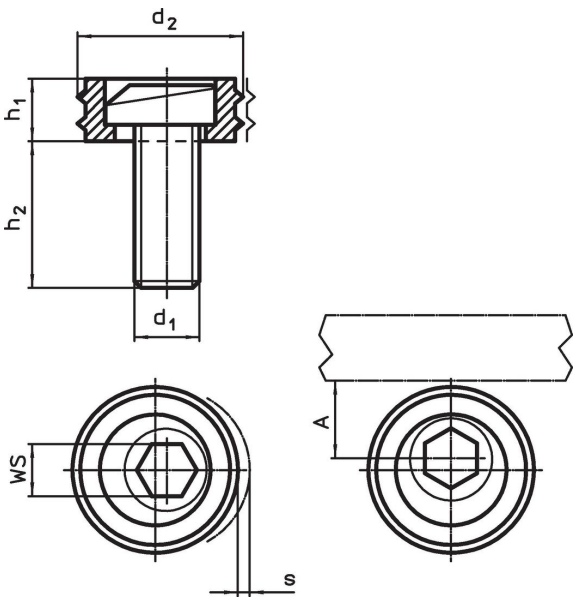

주문 정보

d_1	d_2	치수 h_1 [mm]	h_2	s	A [mm]	WS [mm]	클램핑력 최대 [kN]	조임 토크 최대 [Nm]	[g]	제품 번호.
M10	20,6	6,4	16,0	1,6	10,3	7	9,0	26	23	23270.0210
M12	25,4	9,6	22,5	2,0	12,7	8	17,8	88	41	23270.0212
M16	30,1	12,7	26,8	2,5	15,0	12	26,7	135	92	23270.0216
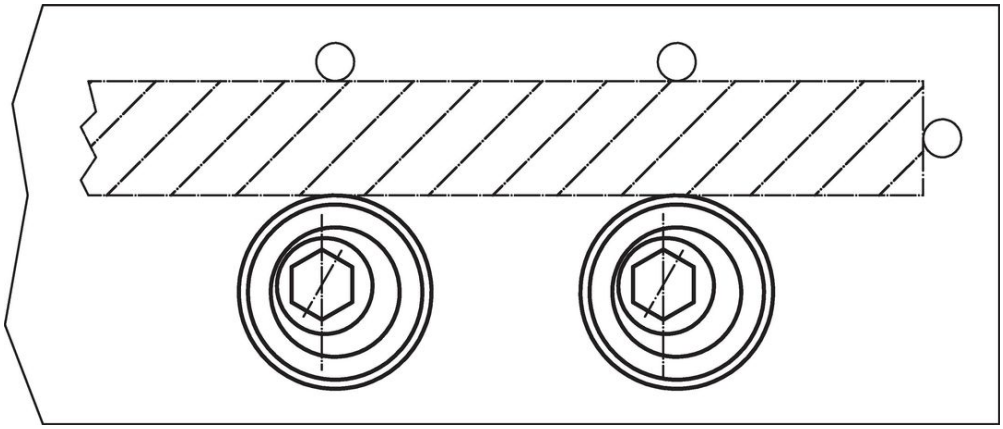
적용 예