# 사이드 클램핑 죠오

## EH 23240.

### 제품 설명

큰 클램핑 죠오로 높은 가공물의 측면 클램프가 가능.
클램핑력은 앞과 아래로 작용. 클램핑 플레이트는 바닥이나 홈 쪽으로 회전 가능하다.

#### 재질

**몸체**
- 주철

**클램핑 죠오**
- 스틸, 표면 경화처리

### 그림

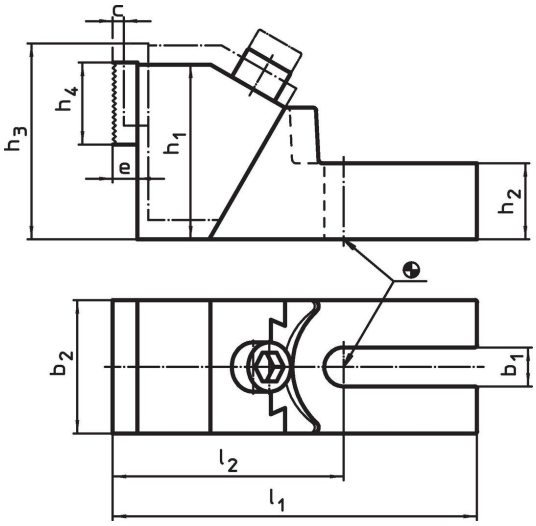


### 주문 정보

| 치수 | | | | | | | | | | T-슬롯 사이즈 | 클램핑력 | | | 제품 번호. |
|---|---|---|---|---|---|---|---|---|---|---|---|---|---|---|
| $b_1$ | c | $h_1$ | $h_2$ | $h_3$ | $h_4$ | $b_2$ | $l_1$ | $l_2$ | e | a | $F_1$ | $F_2$ | | |
| [mm] | | | | | | | | | | [mm] | [kN] | | [kg] | |
| 19 | 8 | 85 | 37 | 99 | 40 | 65 | 177,5 | 112,5 | 12 | 12 | 8 | 1,2 | 4 | 23240.0012 |
| | | | | | | | | | | 14 | 15 | 2,2 | | |
| | | | | | | | | | | 16 | 20 | 3,0 | | |
| | | | | | | | | | | 18 | 28 | 4,2 | | |
| 26 | 11 | 100 | 45 | 118 | 40 | 75 | 226,5 | 136,5 | 12 | 20 | 30 | 4,5 | 7 | 23240.0020 |
| | | | | | | | | | | 22 | 30 | 4,5 | | |
| | | | | | | | | | | 24 | 32 | 4,8 | | |
| | | | | | | | | | | 28 | 32 | 4,8 | | |
| | | | | | | | | | | 30 | 36 | 5,4 | | |

### 적용 예

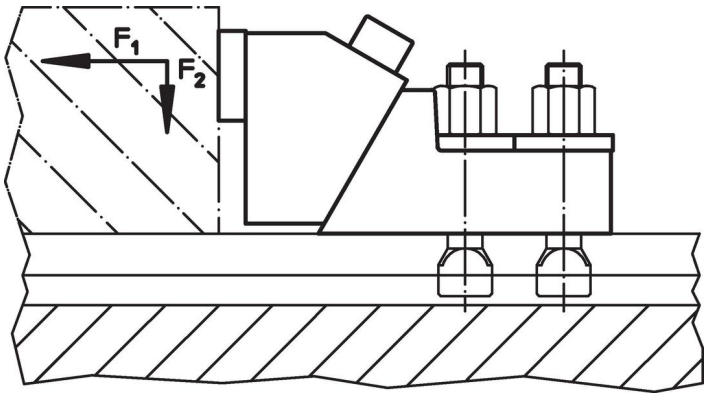

## 규정 준수

**RoHS 준수**
지침 2011/65/EU 및 지침 2015/863 준수

**SVHC재질을 미포함**
0.1% w/w 이상 함유된 SVHC 물질 없음 - 2024년 1월 23일 SVHC 목록.

**식수안전 및 독성물질 관리법 물질들을 포함하지 않음**
식수안전 및 독성물질 관리법 물질들이 포함되어 있지 않음
https://www.P65Warnings.ca.gov/

**분쟁 광물 포함하지 않음**
이 제품은 탄탈륨, 주석, 금 또는 텅스텐 등 민주 공화국 또는 인접 국가에서 "분쟁 광물"로 지정된 물질을 포함하지 않습니다.