클램프 • 슬롯, 조절 가능한 카운터 피스, T-볼트 있음

EH 23185.

제품 설명

스러스트 패드와 카운터 부품이 연결된 클램프로써 부품을 잃어버리는 것을 방지한다. 따라서, 클램프를 빠르게 사용할 수 있다. 클램프는 두 개의 평면 코(nose-클램프 접점)을 가지고 있으며, 사용 용도에 따라서 뒤집어 사용할 수 있다.

재질

나사
- 열처리 스틸

너트
- 열처리 스틸

원판 (디스크-disc)
- 열처리 스틸

클램프
- 스틸, 담금질 , 아연 도금 처리

더 많은 정보

참조

확장 써포트 (EH 23185.)를 이용하여 클램핑 높이를 연장할 수 있다.

추가 제품

- 확장 써포트, 스트레이트 클램프 용, 슬롯을 이용한 조절 가능한 카운터 피스

그림

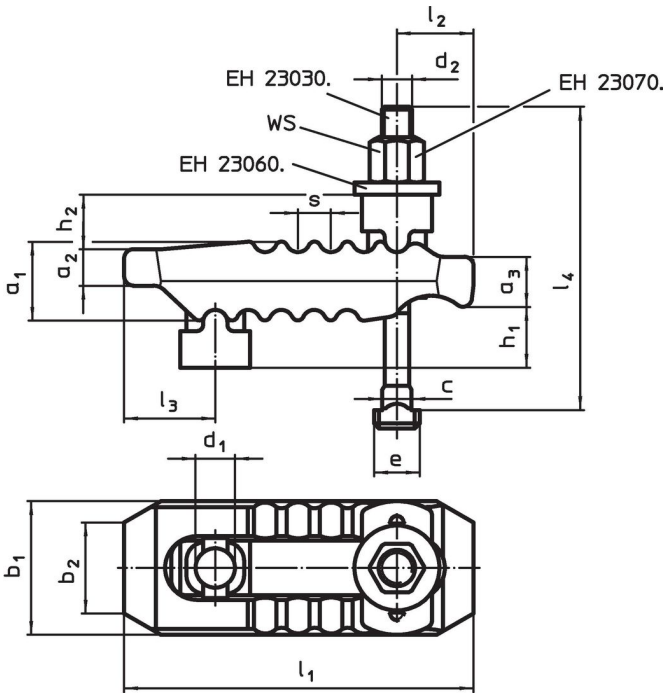

주문 정보

기본 치수 d_1 [mm]	T-슬롯 사이즈 [mm]	치수 d_2	l_4	h_1	h_2	a_1	a_2	a_3	b_1	b_2	l_1	l_2	l_3	e	c	s	WS [mm]	클램핑력[1] 최대 [kN]	[g]	제품 번호.
		[mm]																		
13	10	M10	100	0 – 40	18	27	12	17	44	30	115	25	30	15	9,6	11	16	25	660	23185.0110
13	12	M12	125	0 – 55	18	27	12	17	44	30	115	25	30	18	11,6	11	18	30	821	23185.0112
13	14	M12	125	0 – 55	18	27	12	17	44	30	115	25	30	18	11,6	11	18	30	841	23185.0113
17	12	M12	160	0 – 70	20	36	17	21	55	41	150	35	36	18	11,6	12	18	35	1683	23185.0114
17	14	M12	160	0 – 70	20	36	17	21	55	41	150	35	36	22	13,6	12	18	35	1701	23185.0115
17	16	M16	160	0 – 70	20	36	17	21	55	41	150	35	36	25	15,6	12	24	40	1850	23185.0116
17	18	M16	160	0 – 70	20	36	17	21	55	41	150	35	36	25	17,6	12	24	40	1895	23185.0117
21	16	M16	200	0 – 80	30	42	20	27	62	30	187	44	44	25	15,6	14	24	55	2679	23185.0118
21	18	M16	200	0 – 80	30	42	20	27	62	30	187	44	44	25	17,6	14	24	55	2703	23185.0119
21	20	M20	200	0 – 80	30	42	20	27	62	30	187	44	44	32	19,6	14	30	60	2780	23185.0120

[1] 최적의 클램핑 위치에서의 클램핑력. (소켓 헤드 스크류로부터 클램핑 위치 간의 최소거리) 클램핑의 힘은 소켓 헤드 나사와 나사 (윤활)의 상태 및 클램핑 강도 등급에 따라 다를 수 있다.

기본 치수 d_1 [mm]	T-슬롯 사이즈 [mm]	치수 d_2	l_4	h_1	h_2	a_1	a_2	a_3	b_1	b_2	l_1	l_2	l_3	e	c	s	WS [mm]	클램핑력[1] 최대 [kN]	[g]	제품 번호.
		[mm]																		
21	**22**	**M20**	**200**	0 – 80	30	42	20	27	62	30	187	44	44	32	21,6	14	30	60	3005	**23185.0121**
25	**20**	**M20**	**250**	0 – 100	31	51	24	34	70	30	235	60	47	32	19,6	17	30	70	4420	**23185.0122**
25	**22**	**M20**	**250**	0 – 100	31	51	24	34	70	30	235	60	47	32	21,6	17	30	70	4460	**23185.0123**
25	**24**	**M24**	**250**	0 – 100	31	51	24	34	70	30	235	60	47	44	23,6	17	36	75	4900	**23185.0124**
25	**28**	**M24**	**250**	0 – 100	31	51	24	34	70	30	235	60	47	44	27,7	17	36	75	5000	**23185.0125**

[1] 최적의 클램핑 위치에서의 클램핑력. (소켓 헤드 스크류로부터 클램핑 위치 간의 최소거리) 클램핑의 힘은 소켓 헤드 나사와 나사 (윤활)의 상태 및 클램핑 강도 등급에 따라 다를 수 있다.

규정 준수

RoHS 준수
지침 2011/65/EU 및 지침 2015/863 준수

SVHC재질을 미포함
0.1% w/w 이상 함유된 SVHC 물질 없음 - 2024년 1월 23일 SVHC 목록.

식수안전 및 독성물질 관리법 물질들을 포함하지 않음
식수안전 및 독성물질 관리법 물질들이 포함되어 있지 않음
https://www.P65Warnings.ca.gov/

분쟁 광물 포함하지 않음
이 제품은 탄탈륨, 주석, 금 또는 텅스텐 등 민주 공화국 또는 인접 국가에서 "분쟁 광물"로 지정된 물질을 포함하지 않습니다.