마운팅 패드 • 고정용 홀이 있는 형

EH 22590.

제품 설명

마운팅 패드는 레벨링 풋 또는 스러스트 패드로 사용할 수 있다. 수평이 아닌 구면을 15° 까지 보정할 수 있다.
패드에 2개의 고정용 홀이 있음.

재질

볼 부품
- 스텐레스 스틸 1.4305

볼트있는 볼 부품
- 스텐레스 스틸 1.4305

잠금 너트
- 스텐레스 스틸 A2, ISO 4032
- 스텐레스 스틸 A2, DIN 934

패드
- 스텐레스 스틸 1.4305

더 많은 정보

참조

버전 d_1 = M10 과 M12 의 잠금너트는 DIN 934 을 따름.

그림

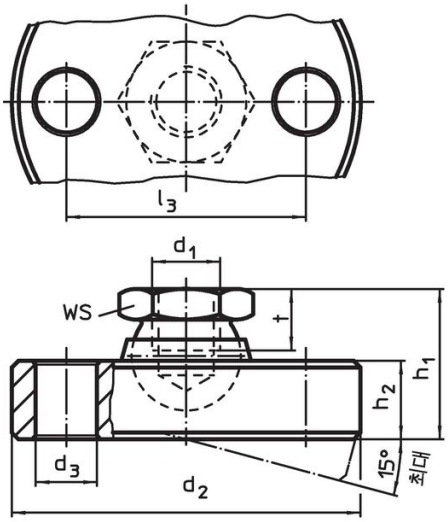

그림 1

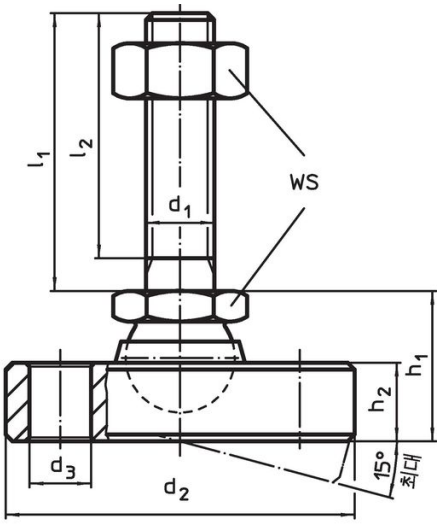

그림 2

주문 정보

d_1	l_1	d_2 -0,5	d_3	l_2	l_3	h_1 ~	h_2	t	WS	정적 하중에 대한 부하 용량 최대		제품 번호.
치수 [mm]									[mm]	[kN]	[g]	
스텐레스 스틸 패드와 볼 부품 – 그림 1												
M 6	–	45	6,6	–	32	14	6,5	5,0	10	8	79	22590.0706
M 8	–	50	6,6	–	38	18	8,5	7,0	13	14	131	22590.0708
M10	–	60	9,0	–	44	22	11,5	9,0	17	16	251	22590.0710
M12	–	65	9,0	–	48	26	12,5	11,0	19	28	324	22590.0712
M16	–	70	9,0	–	54	32	13,5	13,5	24	36	492	22590.0716
M20	–	80	9,0	–	64	42	16,5	17,0	30	44	784	22590.0720
M24	–	100	11,0	–	78	45	20,5	19,0	36	52	1392	22590.0724
스텐레스 스틸 패드와 볼트가 있는 볼 부품 – 그림 2												
M 6	**60**	45	6,6	57,0	32	14	6,5	–	10	8	93	22590.0810
M 8	**80**	50	6,6	76,0	38	18	8,5	–	13	14	163	22590.0822
M10	**100**	60	9,0	95,5	44	22	11,5	–	17	16	316	22590.0838
M10	**150**	60	9,0	145,5	44	22	11,5	–	17	16	340	22590.0842
M12	**100**	65	9,0	94,5	48	26	12,5	–	19	28	481	22590.0852
M12	**150**	65	9,0	144,5	48	26	12,5	–	19	28	510	22590.0856
M16	**100**	70	9,0	94,0	54	32	13,5	–	24	36	617	22590.0868

치수									WS	정적 하중에 대한 부하 용량 최대		제품 번호.
d_1	l_1	d_2 -0,5	d_3	l_2	l_3	h_1 ~	h_2	t				
[mm]									[mm]	[kN]	[g]	
M16	**200**	70	9,0	194,0	54	32	13,5	–	24	36	905	22590.0872
M20	**100**	80	9,0	92,5	64	42	16,5	–	30	44	1125	22590.0882
M20	**200**	80	9,0	192,5	64	42	16,5	–	30	44	1408	22590.0888
M24	**100**	100	11,0	91,0	78	45	20,5	–	36	52	1906	22590.0895
M24	**200**	100	11,0	191,0	78	45	20,5	–	36	52	2000	22590.0898

적용 예

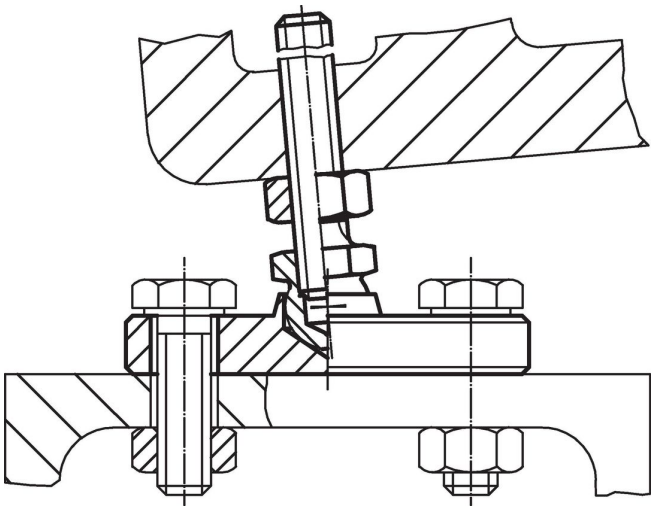

규정 준수

RoHS 준수
지침 2011/65/EU 및 지침 2015/863 준수

SVHC재질을 미포함
0.1% w/w 이상 함유된 SVHC 물질 없음 - 2024년 1월 23일 SVHC 목록.

식수안전 및 독성물질 관리법 물질들을 포함하지 않음
식수안전 및 독성물질 관리법 물질들이 포함되어 있지 않음
https://www.P65Warnings.ca.gov/

분쟁 광물 포함하지 않음
이 제품은 탄탈륨, 주석, 금 또는 텅스텐 등 민주 공화국 또는 인접 국가에서 "분쟁 광물"로 지정된 물질을 포함하지 않습니다.