볼 잠금 커넥터 • 자체 체결, 홀더 있음, 컴팩트한 구조

EH 22330.

제품 설명

위치 부싱과의 결합을 통해서 빠르고 쉽게 부품들을 볼 잠금 커넥터에 연결할 수 있다.
위치 부싱은 스텐레스 스틸로 만들어진다. 세가지 유형이 있으며 목재 (그림 2, 그림 4)에 장착 할 수 있다. 다른 버전 (그림 3)과 홀딩 (그림5, 그림6)은 플라스틱에 장착 가능하다. 그림 2과 그림 3 그림 5의 부싱은 4x90 °으로 맞물릴 수 있다. 부싱 (그림 4, 그림 6) 안에서 볼 잠금 커넥터는 회전 할 수 있다.
견고한 제품이며, 스테인레스 스틸로 만들어진다. 볼 잠금 커넥터는 유지 보수가 필요 없으며, 소리가 나지 않고 분실 우려가 없다.

재질

핀 부분
- 스텐레스 스틸 1.4542

홀더
- 스테인리스 스틸

부싱
- 스텐레스 스틸 1.4305

볼
- 스테인리스 스틸

스프링
- 스테인리스 스틸

조립

나무에 고정 (그림 2 와 그림 4)
1. 안전 볼트용 인서트 위치 홀과 파일럿 홀은 명시된 규격을 따름
2. 경우에 따라 고정을 위해 접착제를 사용을 권장한다
3. 부싱을 압입
4. 부싱을 나사 고정

노트 : 안전 볼트의 파일럿 홀을 위한 보어의 직경(D_2) 은 사용되는 스크류에 따라 결정된다.

플라스틱에 고정 (그림 3)
1. 인써트의 위치홀은 명시된 규격을 따름
2. 경우에 따라 고정을 위해 접착제를 사용을 권장한다
3. 부싱을 나사 고정

노트 : 위치홀을 위한 보어의 직경은 플라스틱의 경도에 따라 결정된다.

작동

버튼을 누름으로써 잠겨있는 볼을 풀 수 있음.

더 많은 정보

참조

스페셜 타입 별도 요청.

추가 제품

- 볼 잠금 커넥터, 자체 체결, 잠금 링
- 볼 잠금 커넥터, 자체 체결, 홀더 있음

그림

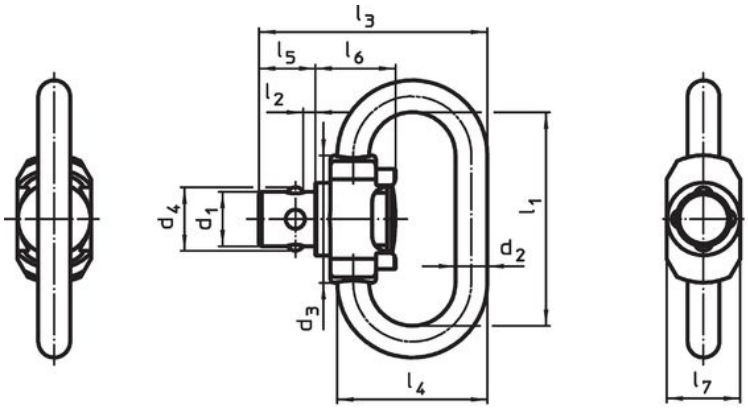

그림 1

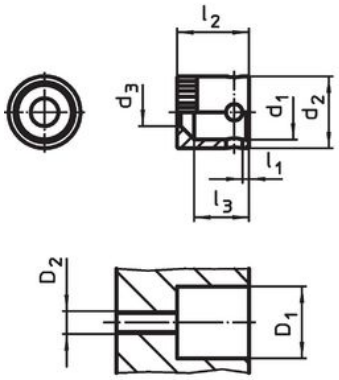

그림 2

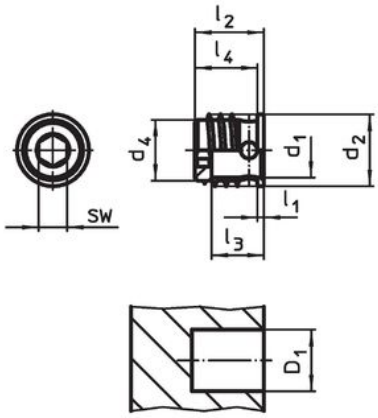

그림 3

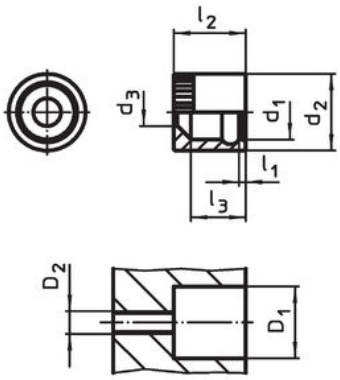

그림 4

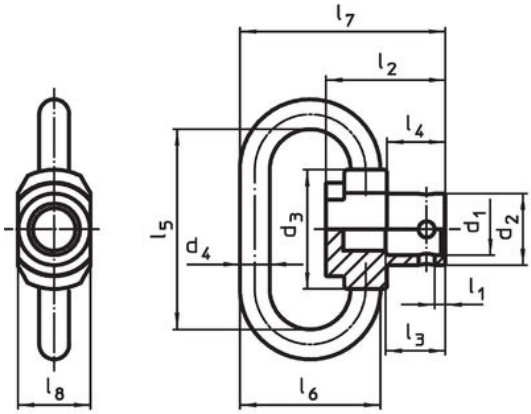

그림 5

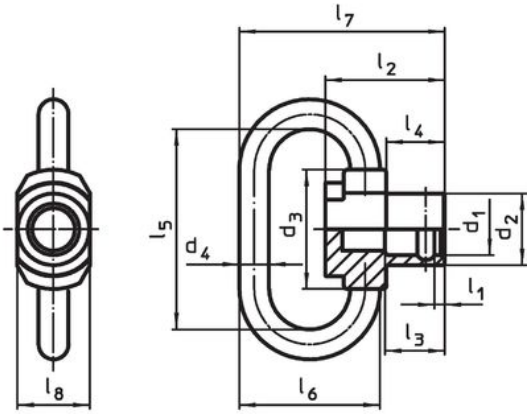

그림 6

주문 정보

일반 직경 d_1 [mm]	치수 l_1	l_2	d_2	d_3	d_4	l_3	l_4	l_5	l_6	l_7	l_8 [mm]	WS [mm]	로딩력 최대 [kN]	위치 홀 D_1 [mm]	최소 [°C]	최대 [°C]	[g]	제품 번호.
볼 잠금 커넥터 – 그림 1																		
6,0	**23**	**1**	3,50	14,0	6,9	25,1	16,5	6,2	8,8	8,1	–	–	1,5	–	-50	150	9,8	**22330.0402**
부싱, 나무에 고정, 잠금가능 – 그림 2																		
6,1	**1**	**9**	8,15	3,1	–	7,0	–	–	–	–	–	–	–	8,3	-50	150	1,6	**22330.0405**
부싱, 플라스틱에 고정, 잠금가능 – 그림 3																		
6,1	**1**	**9**	10,00	–	8,2	6,5	8,2	–	–	–	–	4	–	8,3[1)]	-50	150	3,6	**22330.0407**
부싱, 나무에 고정, 회전가능 – 그림 4																		
6,1	**1**	**9**	9,15	3,1	–	7,0	–	–	–	–	–	–	–	9,1	-50	150	2,4	**22330.0409**
플렉시블 마운트, 잠금가능 – 그림 5																		
6,1	**1**	**14**	8,40	14,0	3,5	7,0	6,8	23,0	16,5	24,1	8,5	–	1,5	–	-50	150	13,0	**22330.1405**
플렉시블 마운트, 회전가능 – 그림 6																		
6,1	**1**	**14**	8,40	14,0	3,5	7,0	6,8	23,0	16,5	24,1	8,5	–	1,5	–	-50	150	10,0	**22330.1409**

[1)] 플라스틱의 경도에 따라 다름

적용 예

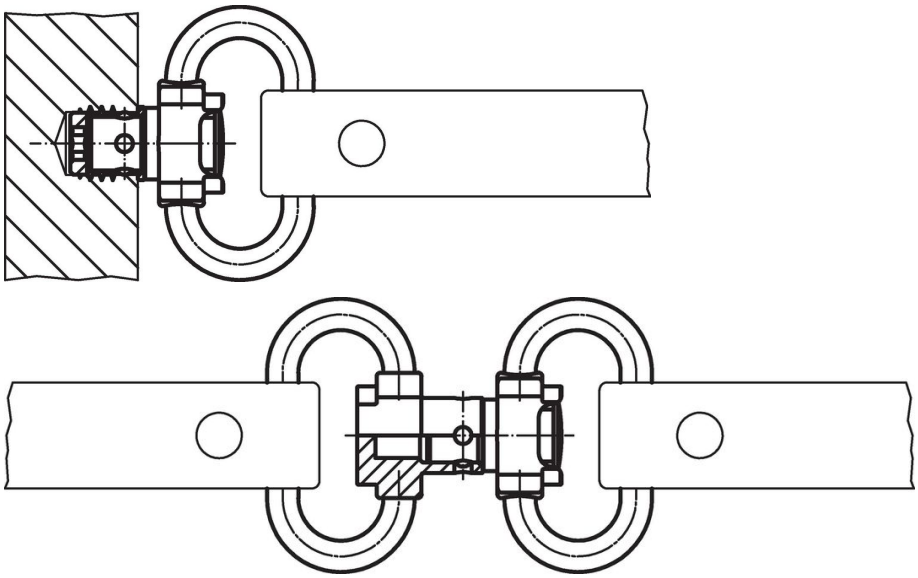

규정 준수

RoHS 준수
지침 2011/65/EU 및 지침 2015/863 준수

SVHC재질을 미포함
0.1% w/w 이상 함유된 SVHC 물질 없음 - 2024년 1월 23일 SVHC 목록.

식수안전 및 독성물질 관리법 물질들을 포함하지 않음
식수안전 및 독성물질 관리법 물질들이 포함되어 있지 않음
https://www.P65Warnings.ca.gov/

분쟁 광물 포함하지 않음
이 제품은 탄탈륨, 주석, 금 또는 텅스텐 등 민주 공화국 또는 인접 국가에서 "분쟁 광물"로 지정된 물질을 포함하지 않습니다.