측면 플런저 • 플라스틱 스프링과 핀

EH 22150.

제품 설명

압력을 가하거나 포지셔닝 시 사용된다. 예) 페인팅 및 샌드블라스팅 작업

재질

스프링
- 플라스틱

핀
- 스틸, 표면 경화처리, 흑색처리
- 스테인리스 스틸
- 열가소성 수지(플라스틱) POM, 흰색

조립

습기가 있는 몸체는 조립을 쉽게 만든다.
압입식 설치
마운팅 홀의 센터거리 계산 공식:
$l_0 = z/2 + w + x$
l_0 = 센터 거리
y = 가공물 높이
w = 가공물 길이
x = 좌표축
s = 스트로크
z = 고정핀 직경
x에 대한 계산식 :
y 치수가 $l_2 - d_2/2$ 과 같거나 큰 경우: $x = d_2/2 - s$
y 치수가 $l_2 - d_2/2$ 보다 작은 경우: $x = d_2/2 - s - [(l_2 - d_2/2 - y) \times 0.123]$

특징

경하중 스프링력 = 파란색 스프링
일반 하중 스프링력 = 빨간색 스프링
고하중 스프링력 = 녹색 스프링

그림

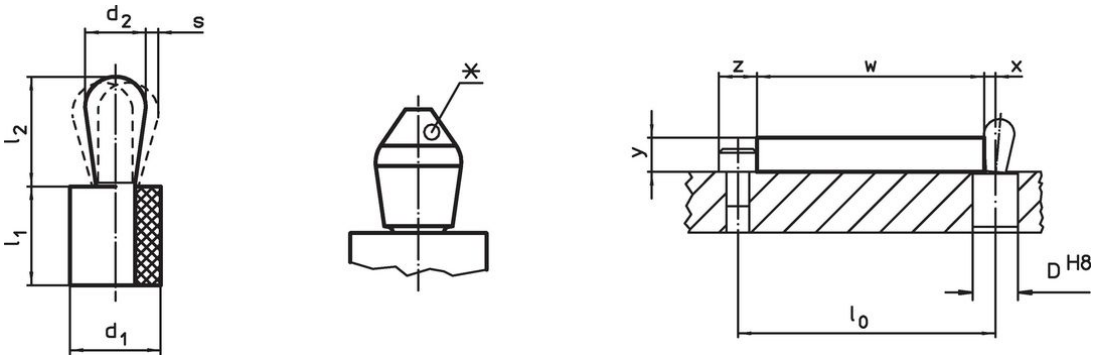

*일부 사이즈 제품은 (차트 참조) 편심 형 핀을 가짐.

주문 정보

치수 d_1 [mm]	치수 d_2 [mm]	스프링력 F 최대 [1] ~ [N]	치수 l_1 -1 [mm]	치수 l_2 ±0,5 [mm]	스트로크 s [mm]	위치 홀 D H8 [mm]	최대 [°C]	[g]	제품 번호.
핀: 스틸/스틸 핀, 경하중 스프링력									
6	**3**	**10**	7	3,7	0,4	5,9	100	0,5	**22150.0200**[2]
8	**4**	**15**	9	5,2	0,6	7,9	100	1,2	**22150.0202**
10	**5**	**30**	9	7,3	0,8	9,9	100	2,1	**22150.0204**
10	**6**	**20**	9	10,3	1,0	9,9	100	2,9	**22150.0207**

[1] 통계상 평균수치임
[2] 편심 형 핀 (도면 참조)

치수 d_1 [mm]	치수 d_2 [mm]	스프링력 F 최대 [1] ~ [N]	치수 l_1 -1 [mm]	치수 l_2 ±0,5 [mm]	스트로크 s [mm]	위치 홀 D H8 [mm]	최대 [°C]	[g]	제품 번호.
핀: 스틸/스틸 핀, 일반 스프링력									
6	3	20	7	3,7	0,4	5,9	100	0,5	22150.0201[2]
8	4	30	9	5,2	0,6	7,9	100	1,2	22150.0203
10	5	60	9	7,3	0,8	9,9	100	2,1	22150.0205
10	6	30	9	10,3	1,0	9,9	100	2,9	22150.0208
12	8	50	13	13,3	1,2	11,9	100	6,8	22150.0211
16	10	80	16	16,9	1,6	15,9	100	14,0	22150.0213
핀: 스틸/스틸 핀, 고하중 스프링력									
10	5	90	9	7,3	0,8	9,9	100	2,1	22150.0206
10	6	60	9	10,3	1,0	9,9	100	2,9	22150.0209
12	8	100	13	13,3	1,2	11,9	100	6,8	22150.0212
16	10	160	16	16,9	1,6	15,9	100	15,0	22150.0214
핀: 스테인리스 스틸/스텐인레스 스틸 핀, 경하중 스프링력									
6	3	10	7	3,7	0,4	5,9	100	0,5	22150.0215[2]
8	4	15	9	5,2	0,6	7,9	100	1,2	22150.0217
10	5	30	9	7,3	0,8	9,9	100	2,1	22150.0219
10	6	20	9	10,3	1,0	9,9	100	2,9	22150.0222
핀: 스테인리스 스틸/스테인레스 스틸 핀, 일반 하중 스프링력									
6	3	20	7	3,7	0,4	5,9	100	0,5	22150.0216[2]
8	4	30	9	5,2	0,6	7,9	100	1,2	22150.0218
10	5	60	9	7,3	0,8	9,9	100	2,1	22150.0220
10	6	30	9	10,3	1,0	9,9	100	2,9	22150.0223
12	8	50	13	13,3	1,2	11,9	100	6,8	22150.0226
16	10	80	16	16,9	1,6	15,9	100	15,0	22150.0228
핀: 스테인리스 스틸/스테인레스 스틸 핀, 고하중 스프링력									
10	5	90	9	7,3	0,8	9,9	100	2,1	22150.0221
10	6	60	9	10,3	1,0	9,9	100	2,9	22150.0224
12	8	100	13	13,2	1,2	11,9	100	6,8	22150.0227
16	10	160	16	16,6	1,6	15,9	100	15,0	22150.0229
핀: 열가소성 플라스틱/열가소성수지 핀, 경하중 스프링력									
6	3	10	7	3,7	0,4	5,9	80	0,3	22150.0230[2]
8	4	15	9	5,2	0,6	7,9	80	0,6	22150.0232
10	5	30	9	7,3	0,8	9,9	80	1,0	22150.0234
10	6	20	9	10,3	1,0	9,9	80	1,1	22150.0237
핀: 열가소성 플라스틱/열가소성수지 핀, 일반 하중 스프링력									
6	3	20	7	3,7	0,4	5,9	80	0,3	22150.0231[2]
8	4	30	9	5,2	0,6	7,9	80	0,6	22150.0233
10	5	60	9	7,3	0,8	9,9	80	1,0	22150.0235
10	6	30	9	10,3	1,0	9,9	80	1,1	22150.0238
12	8	50	13	13,3	1,2	11,9	80	2,3	22150.0240
16	10	80	16	16,9	1,6	15,9	80	4,9	22150.0242
핀: 열가소성 플라스틱/열가소성수지 핀, 고하중 스프링력									
10	5	90	9	7,3	0,8	9,9	80	1,0	22150.0236
10	6	60	9	10,3	1,0	9,9	80	1,1	22150.0239
12	8	100	13	13,3	1,2	11,9	80	2,3	22150.0241
16	10	160	16	16,9	1,6	15,9	80	5,1	22150.0243

[1] 통계상 평균수치임
[2] 편심 형 핀 (도면 참조)

액세서리

	치수 d_1 [mm]	[g]	제품 번호.
조립 툴			
	6	23	**22150.0840**
	8	47	**22150.0841**
	10	46	**22150.0842**
	12	96	**22150.0843**
	16	145	**22150.0844**

규정 준수

자세한 규정 준수 정보를 보려면 원하는 품목 번호를 선택하십시오.