인덱스 플런저 • 육각너트가 있는 형, 짧은 형

EH 22120.

제품 설명

인덱스 플런저는 인덱싱 (위치 선정) 보어를 위해 사용됨.
이 인덱스 플런저의 특징은 작은 치수임.

재질

몸체
- 스틸, 흑색처리
- 스텐레스 스틸 1.4305

잠금핀
- 스틸, 경화처리
- 스텐레스 스틸 1.4305, 니켈 도금

손잡이
- 플라스틱 PA 6, 검은색, 무광

조립

나사 길이는 인덱스 플런저(EH 22120.)용 중간 링으로 조절할 수 있다.

작동

잠금 인덱스 플런저를 사용할 때, 손잡이를 당겨서 90도 돌리면 톱니 멈추개에 의해 고정됨 (이때 잠금 핀이 돌출되어 있지 않음).

더 많은 정보

참조

손잡이 분리 불가능
잠금너트는 별도 구입.

추가 제품

- 위치 부싱, 인덱스 볼트와 인덱스 플런저 용
- 중간 링, 인덱스 플런저용

그림

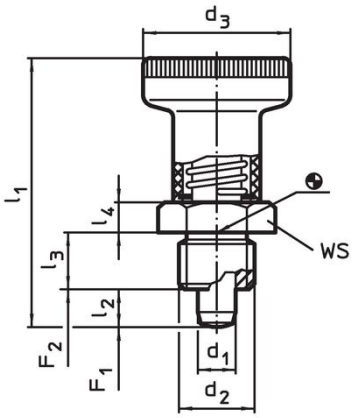

그림 1

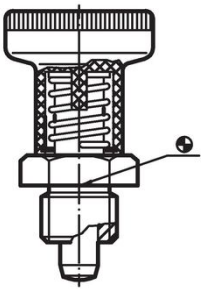

그림 2

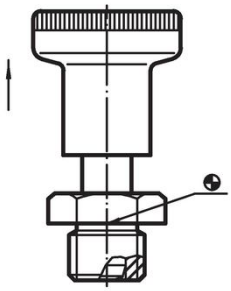

잠금장치 있음

주문 정보

치수							WS	스프링력[1]					제품 번호.
d_1 -0,02 -0,05	d_2	d_3	l_1 ~	l_2 최소	l_3 -0,15	l_4		F_1 ~	F_2 ~	최소	최대		
[mm]							[mm]	[N]		[°C]		[g]	
잠금장치 없음 – 그림 1, 스틸													
6	M12 x 1,5	25	45	6	10	5	17	7	19	-30	80	35	22120.0226
8	M16 x 1,5	31	54	8	12	6	19	14	24	-30	80	62	22120.0228
잠금장치 있음 – 그림 2, 스틸													
6	M12 x 1,5	25	45	6	10	5	17	7	19	-30	80	35	22120.0236
8	M16 x 1,5	31	54	8	12	6	19	14	24	-30	80	60	22120.0238
잠금장치 없음 – 그림 1, 스테인리스 스틸													
6	M12 x 1,5	25	45	6	10	5	17	7	19	-30	80	35	22120.0246
8	M16 x 1,5	31	54	8	12	6	19	14	24	-30	80	62	22120.0248
잠금장치 있음 – 그림 2, 스테인리스 스틸													
6	M12 x 1,5	25	45	6	10	5	17	7	19	-30	80	35	22120.0256
8	M16 x 1,5	31	54	8	12	6	19	14	24	-30	80	60	22120.0258

[1] 통계상 평균수치임

액세서리

	치수 d_2 [mm]	렌치 사이즈 [mm]	[g]	제품 번호.
락 너트 ISO 8675 (DIN 439), 스틸				
	M12 x 1,5	18	7,5	22120.0116
	M16 x 1,5	24	15,0	22120.0118
락 너트 ISO 8675 (DIN 439), 스테인리스 스틸				
	M12 x 1,5	18	7,5	22120.0516
	M16 x 1,5	24	15,0	22120.0518

적용 예

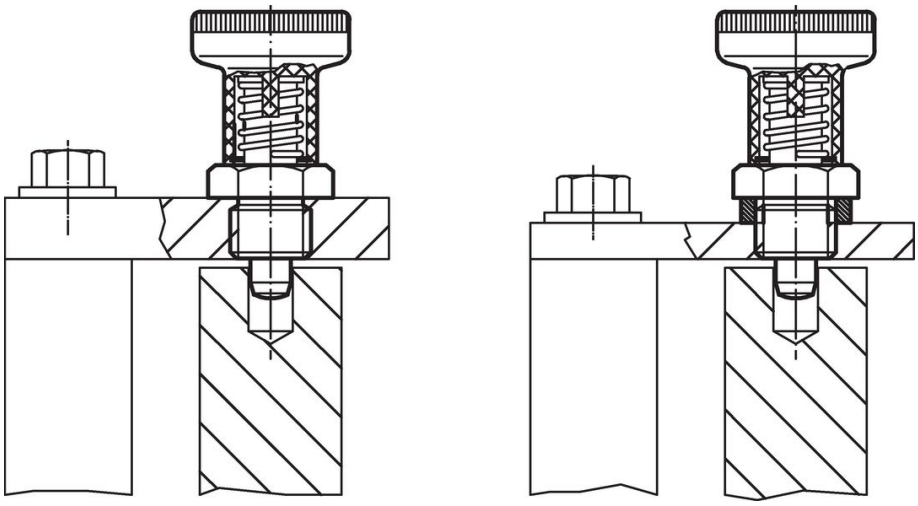

규정 준수

자세한 규정 준수 정보를 보려면 원하는 품목 번호를 선택하십시오.