인덱스 플런저 • 육각 칼라 없는 형

EH 22120.

제품 설명

인덱스 플런저는 인덱싱 (위치 선정) 보어를 위해 사용됨.

재질

몸체
- 스틸, 흑색처리
- 스텐레스 스틸 1.4305

잠금핀
- 스틸, 경화처리
- 스텐레스 스틸 1.4305, 니켈 도금

손잡이
- 플라스틱 PA 6, 검은색

조립

조립 툴을 사용해서 조립.

더 많은 정보

참조

손잡이 분리 불가능
잠금너트는 별도 구입.

추가 제품

- 마운팅 블록, 다이-캐스트, 인덱스 플런저와 인덱스 볼트 용
- 위치 부싱, 인덱스 볼트와 인덱스 플런저 용
- 중간 링, 인덱스 플런저용

그림

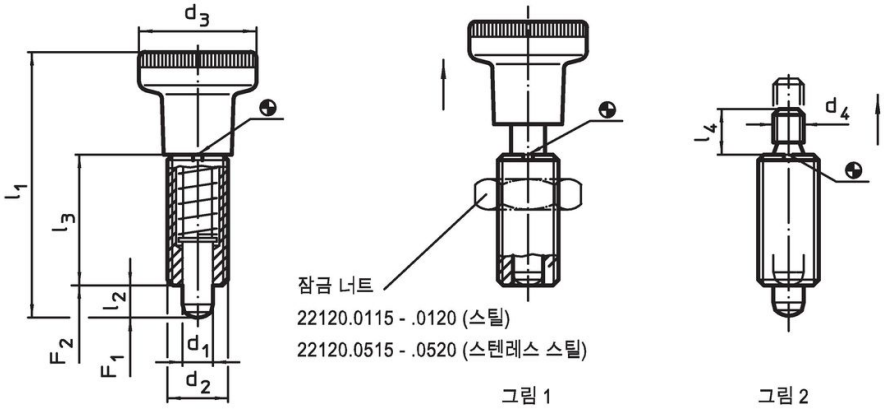

그림 1 그림 2

주문 정보

치수								스프링력[1]					제품 번호.
d_1 -0,02 -0,05	d_2	d_3	d_4	l_1 ~	l_2 최소	l_3	l_4	F_1 ~	F_2 ~	최소	최대		
[mm]								[N]		[°C]		[g]	
손잡이 있음 – 그림 1, 스틸													
5	M10 x 1	21	–	45,0	5	22	–	6,0	14	-30	80	17	22120.0045
6	M12 x 1,5	25	–	54,5	6	26	–	6,5	19	-30	80	27	22120.0046
8	M16 x 1,5	31	–	69,0	8	34	–	11,5	28	-30	80	63	22120.0048
10	M20 x 1,5	31	–	80,0	10	41	–	23,0	54	-30	80	104	22120.0050
손잡이 없음 – 그림 2, 스틸													
5	M10 x 1	–	M5	–	5	22	6	6,0	14	–	250	12	22120.0065
6	M12 x 1,5	–	M6	–	6	26	10	6,5	19	–	250	19	22120.0066
8	M16 x 1,5	–	M8	–	8	34	12	11,5	28	–	250	46	22120.0068
10	M20 x 1,5	–	M8	–	10	43	12	23,0	54	–	250	87	22120.0070
손잡이 있음 – 그림 1, 스테인리스 스틸													
5	M10 x 1	21	–	45,0	5	22	–	6,0	14	-30	80	17	22120.0445
6	M12 x 1,5	25	–	54,5	6	26	–	6,5	19	-30	80	27	22120.0446
8	M16 x 1,5	31	–	69,0	8	34	–	11,5	28	-30	80	63	22120.0448
10	M20 x 1,5	31	–	80,0	10	41	–	23,0	54	-30	80	104	22120.0450

[1] 통계상 평균수치임

치수								스프링력[1]					제품 번호.
d_1 -0,02 -0,05	d_2	d_3	d_4	l_1 ~	l_2 최소	l_3	l_4	F_1 ~	F_2 ~	최소	최대		
[mm]								[N]		[°C]		[g]	
손잡이 없음 – 그림 2, 스테인리스 스틸													
5	M10 x 1	–	M5	–	5	22	6	6,0	14	–	250	12	22120.0465
6	M12 x 1,5	–	M6	–	6	26	10	6,5	19	–	250	19	22120.0466
8	M16 x 1,5	–	M8	–	8	34	12	11,5	28	–	250	46	22120.0468
10	M20 x 1,5	–	M8	–	10	43	12	23,0	54	–	250	87	22120.0470

[1] 통계상 평균수치임

액세서리

	치수 d_2 [mm]	렌치 사이즈 [mm]	[g]	제품 번호.
락 너트 ISO 8675 (DIN 439), 스틸				
	M10 x 1	16	5,2	22120.0115
	M12 x 1,5	18	7,5	22120.0116
	M16 x 1,5	24	15,0	22120.0118
	M20 x 1,5	30	32,0	22120.0120
락 너트 ISO 8675 (DIN 439), 스테인리스 스틸				
	M10 x 1	16	5,2	22120.0515
	M12 x 1,5	18	7,5	22120.0516
	M16 x 1,5	24	15,0	22120.0518
	M20 x 1,5	30	32,0	22120.0520
조립 툴, 스틸				
	M10 x 1	–	9,3	22120.0955
	M12 x 1,5	–	14,0	22120.0956
	M16 x 1,5	–	25,0	22120.0958
	M20 x 1,5	–	27,0	22120.0960

적용 예

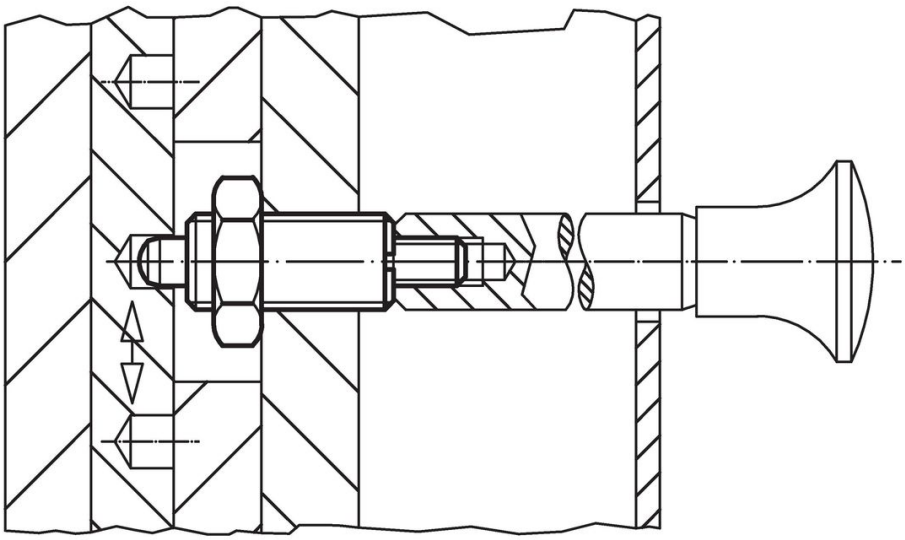

규정 준수

자세한 규정 준수 정보를 보려면 원하는 품목 번호를 선택하십시오.