인덱스 플런저 • 당김 링 있음

EH 22120.

제품 설명

인덱스 플런저는 인덱싱 (위치 선정) 보어를 위해 사용됨.

재질

몸체
- 스틸, 흑색처리
- 스텐레스 스틸 1.4305

잠금핀
- 스텐레스 스틸 1.4305, 니켈 도금

풀-링
- 스텐레스 스틸 1.4310

조립

잠금너트는 별도구입.

작동

잠금 기능이 있는 모델을 사용할 경우, 당김 링을 90° 돌림으로써 잠금 핀 부위를 빼낸 뒤에 톱니를 사용해 링을 고정할 수 있다. (잠금 핀이 돌출되면 안되는 경우)

더 많은 정보

추가 제품

- 마운팅 블록, 다이-캐스트, 인덱스 플런저와 인덱스 볼트 용
- 위치 부싱, 인덱스 볼트와 인덱스 플런저 용
- 중간 링, 인덱스 플런저용
- 마운팅 블록, 인덱스 볼트와 인덱스 플런저 용

그림

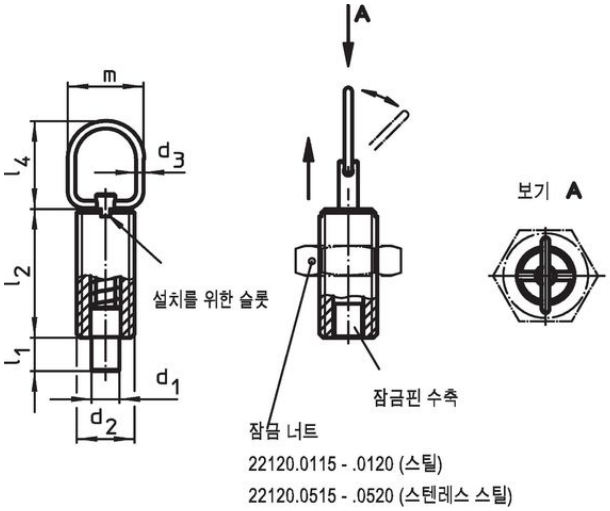

그림 1

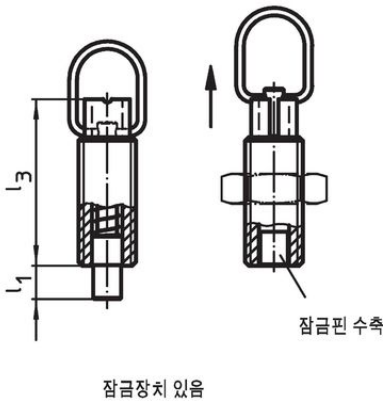

그림 2

주문 정보

치수								스트로크	스프링력[1]				제품 번호.
d_1 -0,05 -0,1	d_2	d_3	l_1 최소	l_2	l_3	l_4	m	s	F_1 ~	F_2 ~	최대		
[mm]								[mm]	[N]		[°C]	[g]	
잠금장치 없음 – 그림 1, 스틸													
5	**M10**	1,5	5	22	28	23	18	5	5	15	250	11	22120.1310
5	**M10 x 1**	1,5	5	22	28	23	18	5	5	15	250	12	22120.1312
6	**M12**	2,0	6	24	31	25	22	6	6	21	250	18	22120.1314
6	**M12 x 1,5**	2,0	6	24	31	25	22	6	6	21	250	18	22120.1316
8	**M16**	2,0	9	34	44	25	22	9	7	27	250	43	22120.1318
8	**M16 x 1,5**	2,0	9	34	44	25	22	9	7	27	250	45	22120.1320
10	**M16**	2,0	9	34	44	25	22	9	7	27	250	45	22120.1322
10	**M16 x 1,5**	2,0	9	34	44	25	22	9	7	27	250	47	22120.1324

[1] 통계상 평균수치임

치수								스트로크	스프링력[1]				제품 번호.
d_1 -0,05 -0,1	d_2	d_3	l_1 최소	l_2	l_3	l_4	m	s	F_1 ~	F_2 ~	최대		
[mm]								[mm]	[N]		[°C]	[g]	
잠금장치 없음 – 그림 1, 스테인리스 스틸													
5	**M10**	1,5	5	22	28	23	18	5	5	15	250	11	**22120.1410**
5	**M10 x 1**	1,5	5	22	28	23	18	5	5	15	250	12	**22120.1412**
6	**M12**	2,0	6	24	31	25	22	6	6	21	250	18	**22120.1414**
6	**M12 x 1,5**	2,0	6	24	31	25	22	6	6	21	250	18	**22120.1416**
8	**M16**	2,0	9	34	44	25	22	9	7	27	250	43	**22120.1418**
8	**M16 x 1,5**	2,0	9	34	44	25	22	9	7	27	250	45	**22120.1420**
10	**M16**	2,0	9	34	44	25	22	9	7	27	250	45	**22120.1422**
10	**M16 x 1,5**	2,0	9	34	44	25	22	9	7	27	250	47	**22120.1424**
잠금장치 있음 – 그림 2, 스틸													
5	**M10**	1,5	5	22	28	23	18	5	5	15	250	12	**22120.1340**
5	**M10 x 1**	1,5	5	22	28	23	18	5	5	15	250	13	**22120.1342**
6	**M12**	2,0	6	24	31	25	22	6	6	21	250	19	**22120.1344**
6	**M12 x 1,5**	2,0	6	24	31	25	22	6	6	21	250	20	**22120.1346**
8	**M16**	2,0	9	34	44	25	22	9	7	27	250	48	**22120.1348**
8	**M16 x 1,5**	2,0	9	34	44	25	22	9	7	27	250	51	**22120.1350**
10	**M16**	2,0	9	34	44	25	22	9	7	27	250	50	**22120.1352**
10	**M16 x 1,5**	2,0	9	34	44	25	22	9	7	27	250	53	**22120.1354**
잠금장치 있음 – 그림 2, 스테인리스 스틸													
5	**M10**	1,5	5	22	28	23	18	5	5	15	250	12	**22120.1440**
5	**M10 x 1**	1,5	5	22	28	23	18	5	5	15	250	13	**22120.1442**
6	**M12**	2,0	6	24	31	25	22	6	6	21	250	19	**22120.1444**
6	**M12 x 1,5**	2,0	6	24	31	25	22	6	6	21	250	20	**22120.1446**
8	**M16**	2,0	9	34	44	25	22	9	7	27	250	48	**22120.1448**
8	**M16 x 1,5**	2,0	9	34	44	25	22	9	7	27	250	51	**22120.1450**
10	**M16**	2,0	9	34	44	25	22	9	7	27	250	50	**22120.1452**
10	**M16 x 1,5**	2,0	9	34	44	25	22	9	7	27	250	53	**22120.1454**

[1] 통계상 평균수치임

액세서리

	치수 d_2 [mm]	렌치 사이즈 [mm]	[g]	제품 번호.
락 너트 ISO 4035, 스틸				
	M10	16	5,3	**22120.0706**
	M12	18	7,6	**22120.0708**
	M16	24	18,0	**22120.0710**
락 너트 ISO 4035, 스테인리스 스틸				
	M10	16	5,3	**22120.0716**
	M12	18	7,6	**22120.0718**
	M16	24	18,0	**22120.0720**
락 너트 ISO 8675 (DIN 439), 스틸				
	M10 x 1	16	5,2	**22120.0115**
	M12 x 1,5	18	7,5	**22120.0116**
	M16 x 1,5	24	15,0	**22120.0118**
락 너트 ISO 8675 (DIN 439), 스테인리스 스틸				
	M10 x 1	16	5,2	**22120.0515**
	M12 x 1,5	18	7,5	**22120.0516**
	M16 x 1,5	24	15,0	**22120.0518**

적용 예

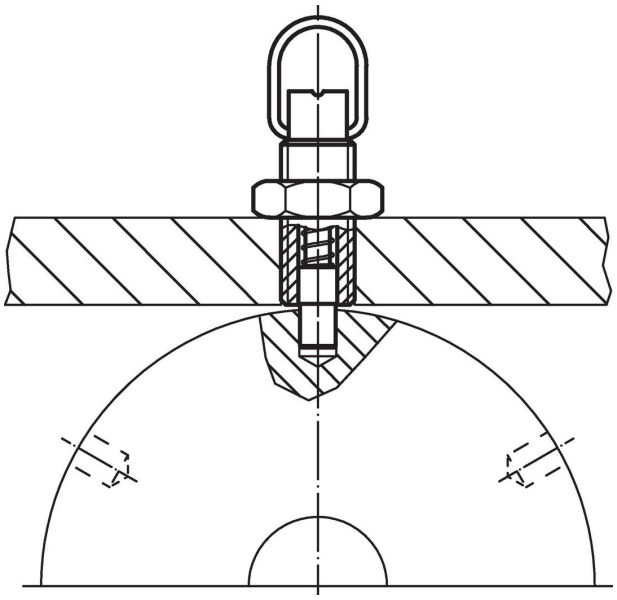

규정 준수

자세한 규정 준수 정보를 보려면 원하는 품목 번호를 선택하십시오.