마운팅 블록 • 다이-캐스트, 인덱스 플런저와 인덱스 볼트 용
EH 22110.

제품 설명

인덱스 플런저와 인덱스 볼트의 조립을 위한 보조 부품이나 추가 적용을 위한 용도로 사용. 로케이팅 부쉬 EH22110. 용 씨트로도 사용 됨.

재질

나사 핀
- 스틸, 흑색 처리, 동 패드 있음

몸체
- 아연 다이 캐스트, 플라스틱 코팅처리, 검은색

조립

인덱스 플런저는 반드시 접시모양으로 홈이 파여있는 쪽의 홀 d_1에 결합되어야 한다.

더 많은 정보

추가 제품

- 위치 부싱, 인덱스 볼트와 인덱스 플런저 용

그림

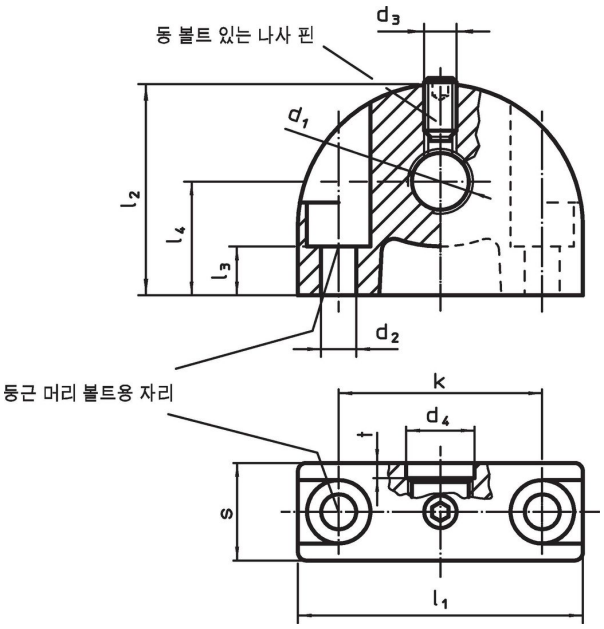

주문 정보

치수													제품 번호.
d_1	d_2	d_3	d_4	k	l_1	l_2	l_3	l_4	s	t	최대 [°C]	[g]	
				[mm]									
인덱스 볼트 / 인덱스 플런저에 수직인 고정 홀													
M 8 x 1	4,3	M4	8,2	25	35	26	11,5	14	12	2	100	39	22110.0408
M 8	4,3	M4	8,2	25	35	26	6,0	14	12	2	100	40	22110.0508
M10 x 1	4,3	M4	10,2	25	35	26	11,5	14	12	2	100	36	22110.0410
M10	4,3	M4	10,2	25	35	26	6,0	14	12	2	100	38	22110.0510
M12 x 1,5	4,3	M4	12,2	25	35	26	11,5	14	12	3	100	41	22110.0412
M12	4,3	M4	12,2	25	35	26	6,0	14	12	3	100	36	22110.0512
M16 x 1,5	5,3	M5	16,2	35	47	34	15,5	18	14	3	100	77	22110.0416
M16	5,3	M5	16,2	35	47	34	10,0	18	14	3	100	78	22110.0516
M20 x 1,5	5,3	M5	20,2	35	47	34	15,5	18	14	3	100	68	22110.0420

적용 예

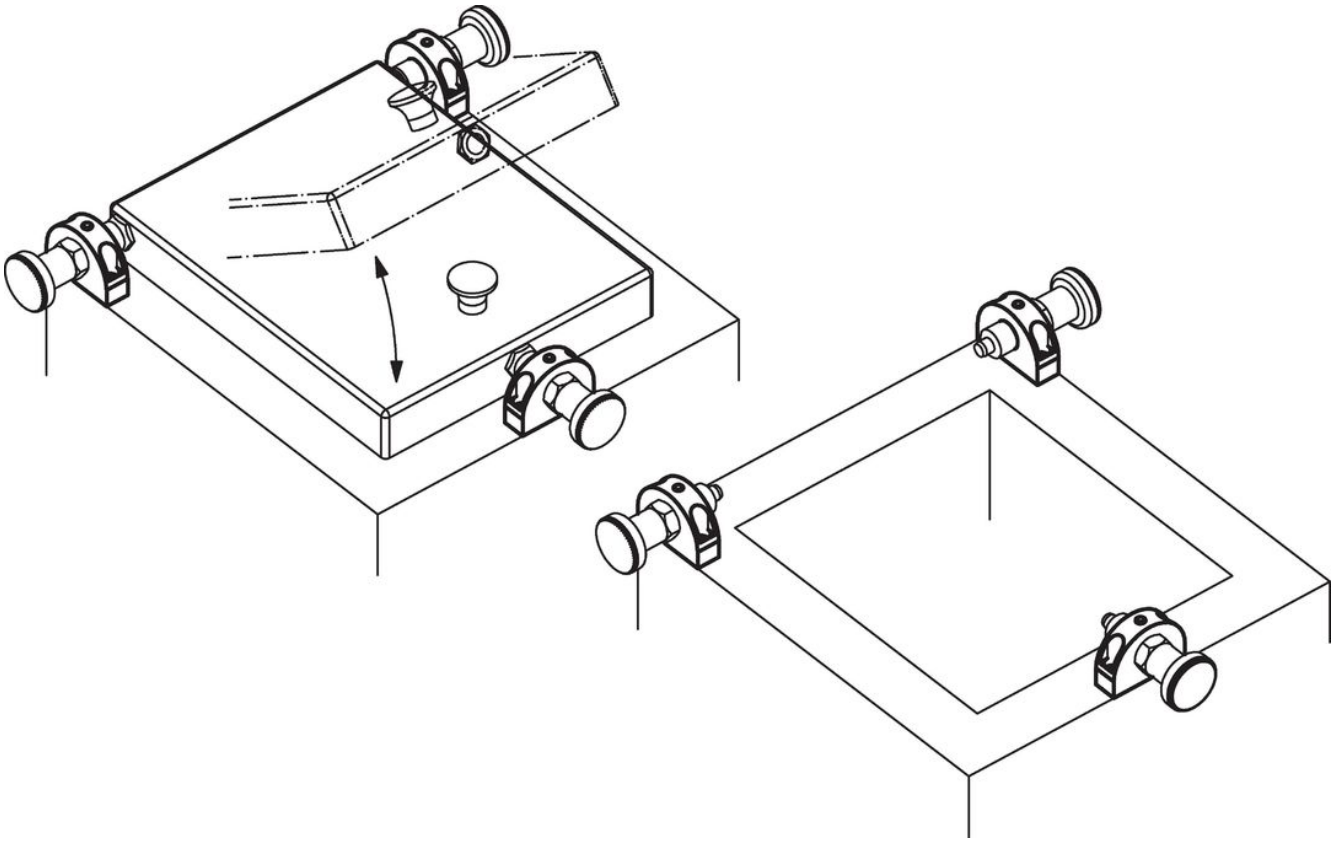

규정 준수

자세한 규정 준수 정보를 보려면 원하는 품목 번호를 선택하십시오.