# 위치 결정 핀

## EH 1140.300 - EH 1141.500

### 제품 설명

**재질**

- 스틸, 표면-경화처리, 연삭처리

### 그림

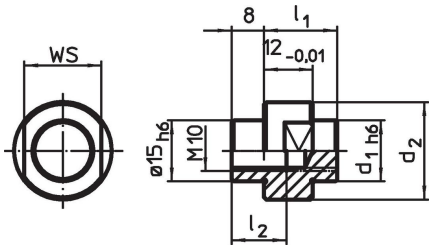


### 주문 정보

| 시스템 | 치수 | | | | WS | | 제품 번호. |
|---|---|---|---|---|---|---|---|
| | $d_1$ | $d_2$ | $l_1$ | $l_2$ | | | |
| | [mm] | | | | [mm] | [g] | |
| V70 | 4 | 19 | 16 | 13,5 | 15 | 28 | 1140.300 |
| V70 | 5 | 19 | 16 | 13,5 | 15 | 29 | 1140.400 |
| V70 | 6 | 19 | 16 | 13,5 | 15 | 30 | 1140.500 |
| V70 | 8 | 19 | 17 | 13,5 | 15 | 28 | 1140.600 |
| V70 | 10 | 19 | 17 | 13,5 | 15 | 31 | 1140.700 |
| V70 | 12 | 19 | 18 | 13,5 | 15 | 33 | 1140.800 |
| V70 | 14 | 24 | 18 | 13,5 | 19 | 51 | 1140.900 |
| V70 | 15 | 24 | 18 | [관통 나사] | 19 | 49 | 1141.000 |
| V70 | 16 | 24 | 18 | [관통 나사] | 19 | 48 | 1141.100 |
| V70 | 18 | 29 | 19 | [관통 나사] | 22 | 70 | 1141.200 |
| V70 | 20 | 29 | 19 | [관통 나사] | 22 | 72 | 1141.300 |
| V70 | 22 | 34 | 20 | [관통 나사] | 27 | 101 | 1141.400 |
| V70 | 24 | 34 | 20 | [관통 나사] | 27 | 105 | 1141.500 |

### 적용 예

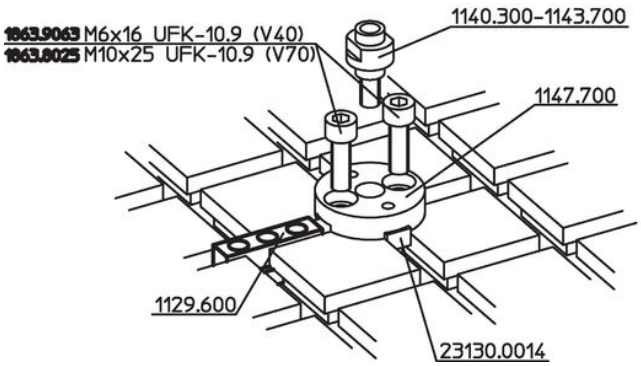


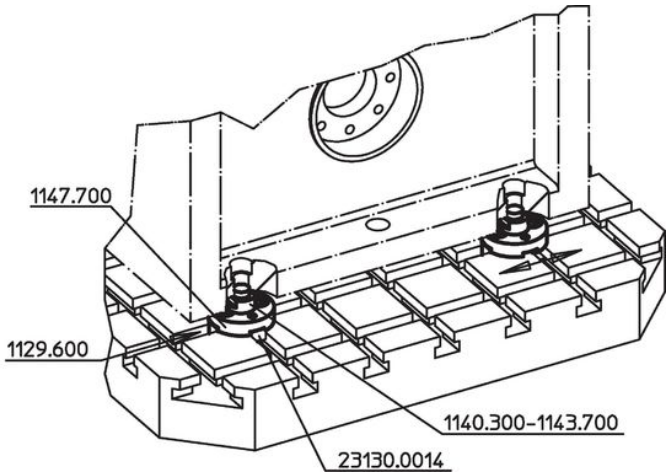

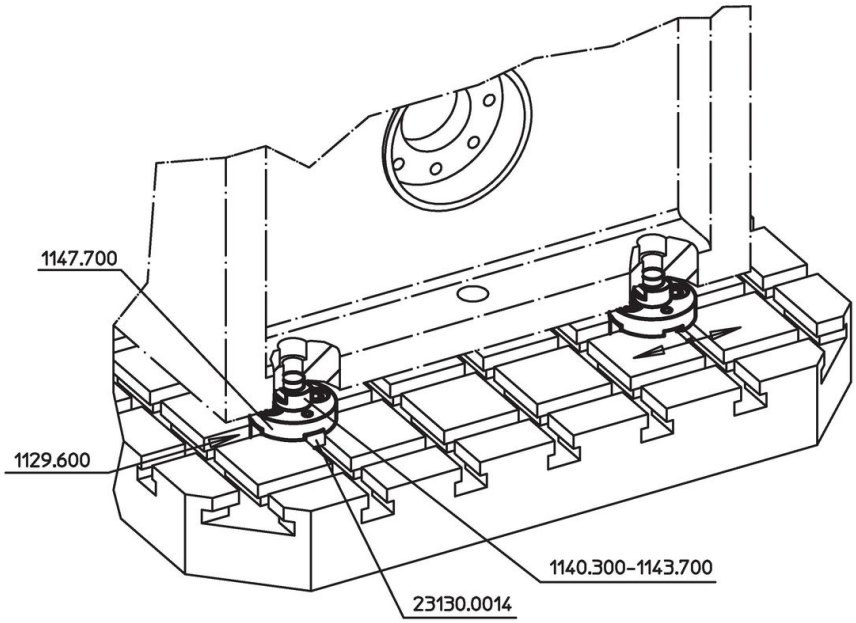


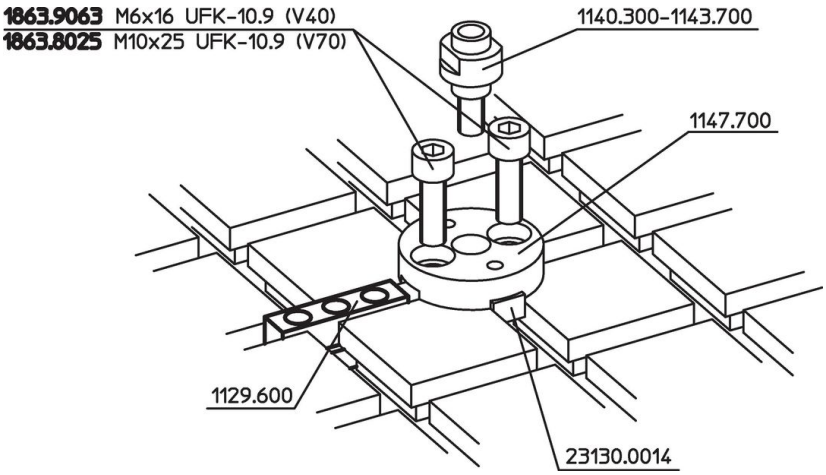


## 규정 준수

**RoHS 준수**
지침 2011/65/EU 및 지침 2015/863 준수

**SVHC재질을 미포함**
0.1% w/w 이상 함유된 SVHC 물질 없음 - 2024년 1월 23일 SVHC 목록.

**식수안전 및 독성물질 관리법 물질들을 포함하지 않음**
식수안전 및 독성물질 관리법 물질들이 포함되어 있지 않음
https://www.P65Warnings.ca.gov/

**분쟁 광물 포함하지 않음**
이 제품은 탄탈륨, 주석, 금 또는 텅스텐 등 민주 공화국 또는 인접 국가에서 "분쟁 광물"로 지정된 물질을 포함하지 않습니다.