경첩 • 조절 가능

25161.0305

제품 설명

조정 가능한 경첩은 조정 부싱을 형태에 맞게 미세하게 조정하여 수평 또는 수직으로 배치할 수 있습니다.

재질

몸체
- 스테인리스 스틸 1.4408, 무광택 처리

축
- 스텐인레스 스틸

그림

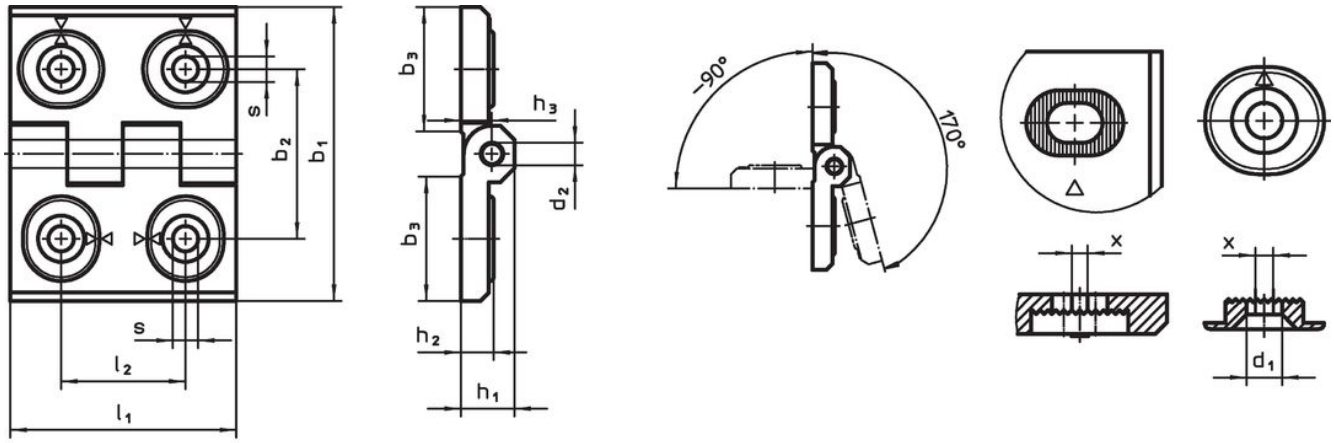

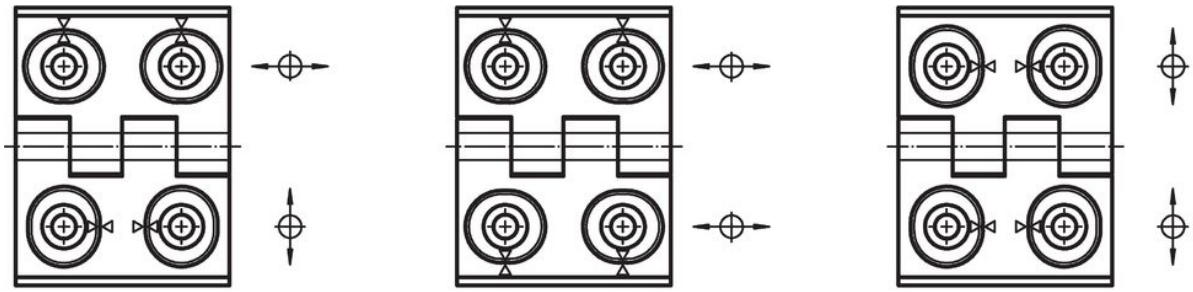

그림 1 그림 2 그림 3

주문 정보

치수												제품 번호.
b_1	l_1	b_2	b_3	d_1	d_2	h_1	h_2	h_3	l_2	x	[g]	
[mm]												
너비 조절 가능 – 그림 3, 스테인리스 스틸												
40	**52**	30	22	4,5	4	9,5	6	5,5	22	1	82	**25161.0305**

규정 준수

RoHS 준수
지침 2011/65/EU 및 지침 2015/863 준수

SVHC재질을 미포함
0.1% w/w 이상 함유된 SVHC 물질 없음 - 2024년 1월 23일 SVHC 목록.

식수안전 및 독성물질 관리법 물질들을 포함하지 않음
식수안전 및 독성물질 관리법 물질들이 포함되어 있지 않음
https://www.P65Warnings.ca.gov/

분쟁 광물 포함하지 않음
이 제품은 탄탈륨, 주석, 금 또는 텅스텐 등 민주 공화국 또는 인접 국가에서 "분쟁 광물"로 지정된 물질을 포함하지 않습니다.