나사산 플레이트 • 경첩용

25160.0710

제품 설명

나사산 플레이트는 추가적인 너트나 와셔가 필요없이 설치할 수 있으며, 조이는 동안 카운터 홀딩이 필요하지 않다.

재질

- 스텐레스 스틸 1.4301, 무광, 진동 연마

그림

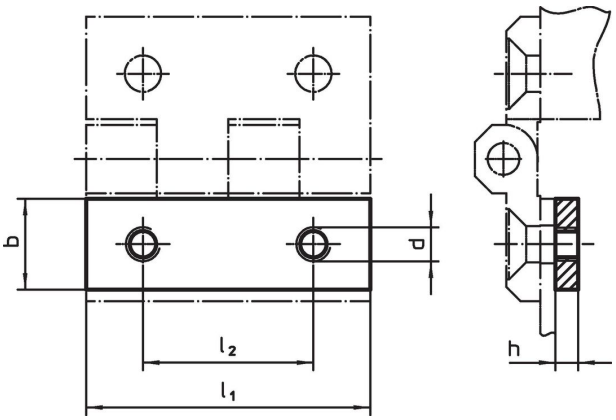

주문 정보

치수						제품 번호.
l_1	b	h	d	l_2		
		[mm]			[g]	
40	**12**	**3**	M5	25	10	**25160.0710**

규정 준수

RoHS 준수
지침 2011/65/EU 및 지침 2015/863 준수

SVHC재질을 미포함
0.1% w/w 이상 함유된 SVHC 물질 없음 - 2024년 1월 23일 SVHC 목록.

식수안전 및 독성물질 관리법 물질들을 포함하지 않음
식수안전 및 독성물질 관리법 물질들이 포함되어 있지 않음
https://www.P65Warnings.ca.gov/

분쟁 광물 포함하지 않음
이 제품은 탄탈륨, 주석, 금 또는 텅스텐 등 민주 공화국 또는 인접 국가에서 "분쟁 광물"로 지정된 물질을 포함하지 않습니다.