# 퀵 플러그 커플링 • 회전각과 횡방향 옵셋 보상

## 25100.0436

### 제품 설명

축방향 운동없이 회전각과 횡방향 옵셋이 보상되는 퀵 플러그 커플링은 일직선이 아닌 직선운동등과 같이 다양하게 적용된다. 풀리지 않는 부품으로 컴팩트하게 되어있다.
견고하고컴팩트 한 디자인,늘어지지 않는 부품.

#### 재질

**클로우**
- 열처리 스틸, 열처리, 인산염 처리

**시트**
- 열처리 스틸, 열처리, 인산염 처리

**커플링 부품**
- 열처리 스틸, 질산염 처리, 흑색

**너트**
- 열처리 스틸, 인산염 처리

**잠금 너트**
- 스틸, 검정색 (ISO 4035/8675)

**스프링**
- 스테인리스 스틸

#### 조립

T-슬롯에 의해 분해와 조립 : 수작업으로 재조절이 필요없다.
퀵 플러그 커플링은 일반적으로 연결 나사에 의해 유공압 리프팅 실린더에 쓰인다.

#### 더 많은 정보

#### 참조

퀵 플러그 커플링은 어떠한 토크도 전달하지 않는다.

### 그림

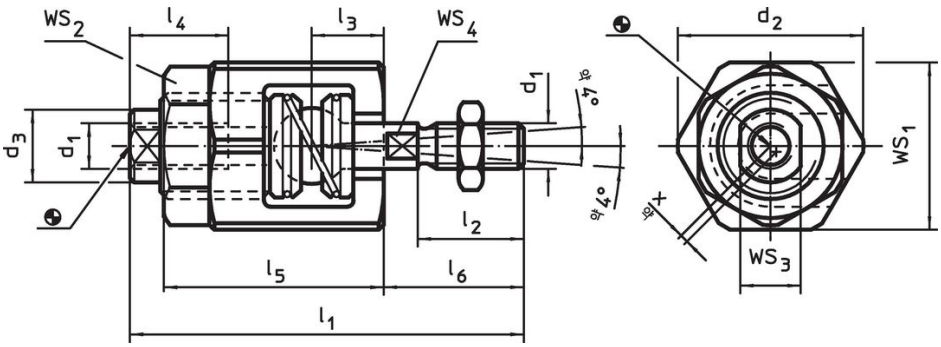


### 주문 정보

| 치수 | | | | | | | | | WS | | | | 횡방향 옵셋 보상 x 최대 | 최대인장과 압축 하중 최대 | | 제품 번호. |
|---|---|---|---|---|---|---|---|---|---|---|---|---|---|---|---|---|
| $d_1$ | $d_2$ | $d_3$ | $l_1$ ~ | $l_2$ | $l_3$ | $l_4$ 최소 | $l_5$ | $l_6$ | $WS_1$ | $WS_2$ | $WS_3$ | $WS_4$ | | | | |
| [mm] | | | | | | | | | [mm] | | | | [mm] | [kN] | [g] | |
| **M16 x 1,5** | 60 | 32 | 121 | 34 | 26 | 34 | 62 | 45 | 55 | 46 | 27 | 18 | 1 | 18 | 1118 | **25100.0436** |

## 적용 예

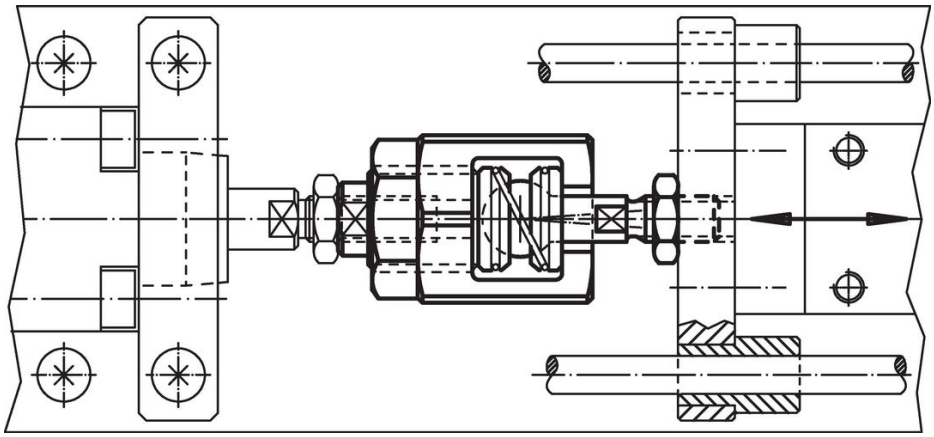

## 규정 준수

**RoHS 준수**
납 성분 포함 - 예외조항 6a / 6b / 6c 준수

**0.1% w/w 이상 함유된 SVHC 물질 포함**
납 성분 포함 - 2024년 1월 23일 SVHC 목록

**식수안전 및 독성물질 관리법 물질 포함**

납은 노출로 인해 암과 생식 기능에 해를 끼칠 수 있습니다
https://www.P65Warnings.ca.gov/

**분쟁 광물 포함하지 않음**
이 제품은 탄탈륨, 주석, 금 또는 텅스텐 등 민주 공화국 또는 인접 국가에서 "분쟁 광물"로 지정된 물질을 포함하지 않습니다.