세트 칼라 • 쎈서 어댑터 있음

25070.0032

제품 설명

일자형과 분할형이 있다. 외경 10 mm 까지 가능한 클램핑 링은 쎈서나 스위치 등을 고정할 수 있다. 피스톤 바의 리미트 스위치 등 다양한 용도로 사용될 수 있다.
강한 클램핑력을 갖는 스텐레스 스틸 재질의 클램핑 링.

재질

나사
- 스테인리스 스틸

세트 칼라
- 스텐레스 스틸 1.4021

그림

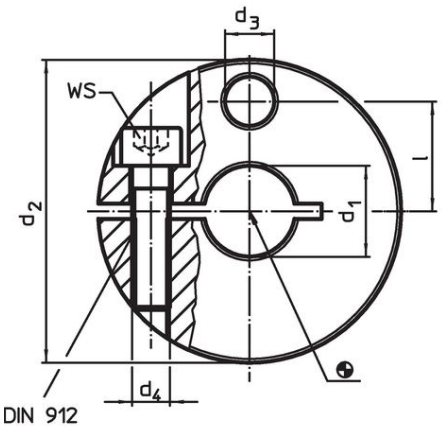

그림 1

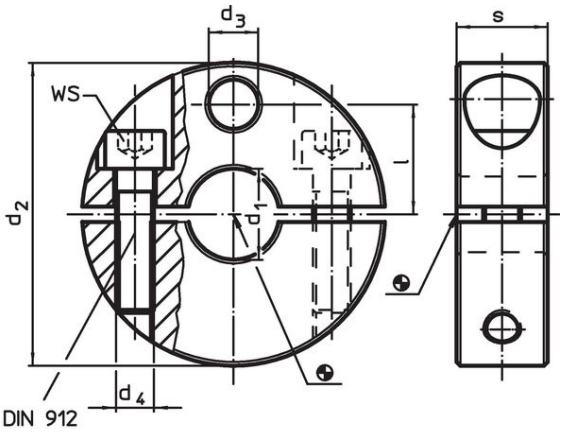

그림 2

주문 정보

치수						WS		제품 번호.
d_1 H8	d_2 -0,5	d_3	d_4	l	s			
[mm]						[mm]	[g]	
반 분할형 – 그림 1								
32	80	13	M8	30	20	6	588	**25070.0032**

적용 예

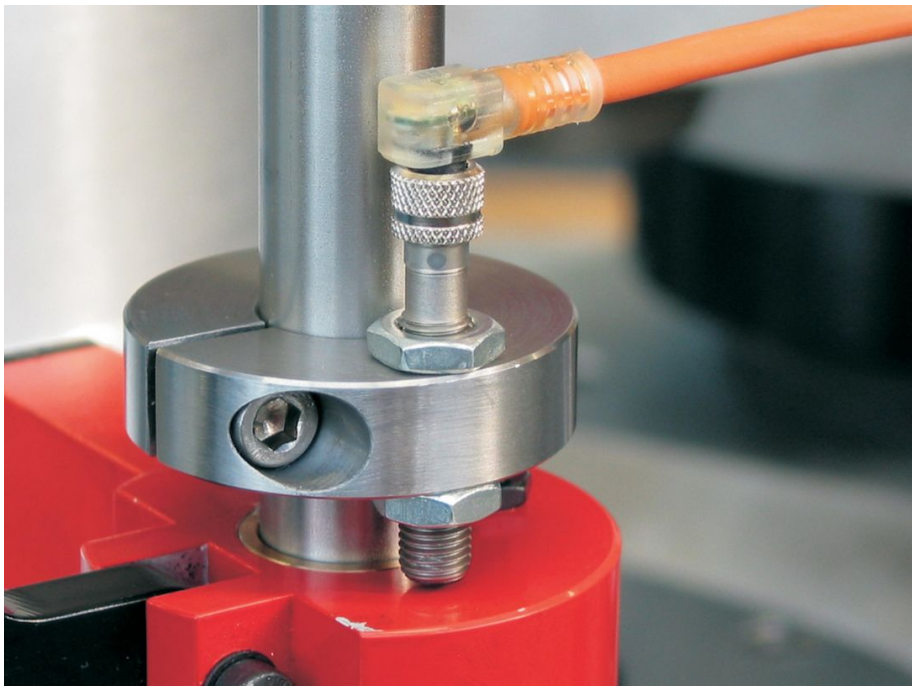

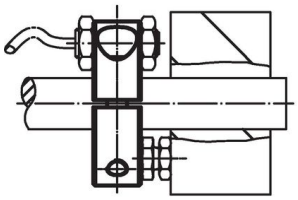

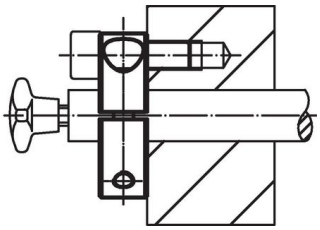

규정 준수

RoHS 준수
지침 2011/65/EU 및 지침 2015/863 준수

SVHC재질을 미포함
0.1% w/w 이상 함유된 SVHC 물질 없음 - 2024년 1월 23일 SVHC 목록.

식수안전 및 독성물질 관리법 물질들을 포함하지 않음
식수안전 및 독성물질 관리법 물질들이 포함되어 있지 않음
https://www.P65Warnings.ca.gov/

분쟁 광물 포함하지 않음
이 제품은 탄탈륨, 주석, 금 또는 텅스텐 등 민주 공화국 또는 인접 국가에서 "분쟁 광물"로 지정된 물질을 포함하지 않습니다.