세트 칼라

25069.0010

제품 설명

일체형과 분할형의 두가지 타입. 보편적인 적용.
높은 클램핑력의 셋 칼라.

재질

나사
- 스틸

세트 칼라
- 스틸, 검정색, 증기 산화

그림

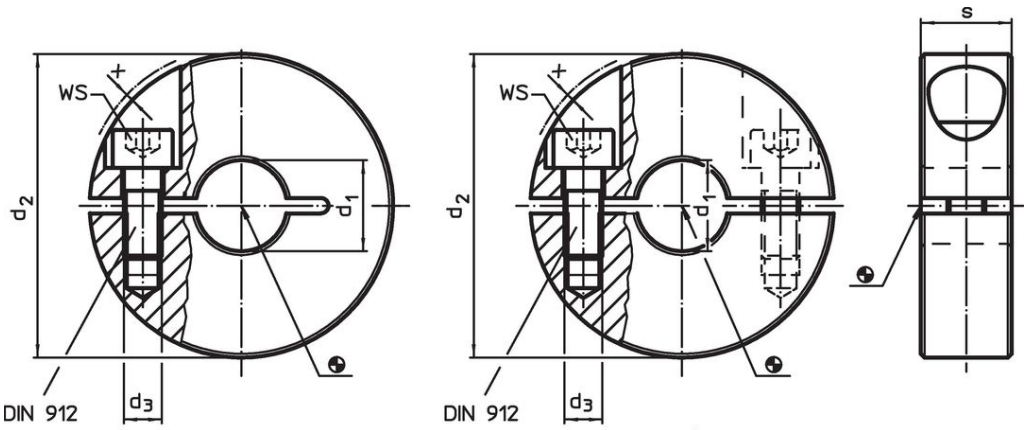

그림 1 그림 2

주문 정보

치수					WS		제품 번호.
d_1 H10	d_2	d_3	s	x			
[mm]					[mm]	[g]	
반 분할형 – 그림 1, 스틸							
10	26	M4	11	1,6	3	32	25069.0010

적용 예

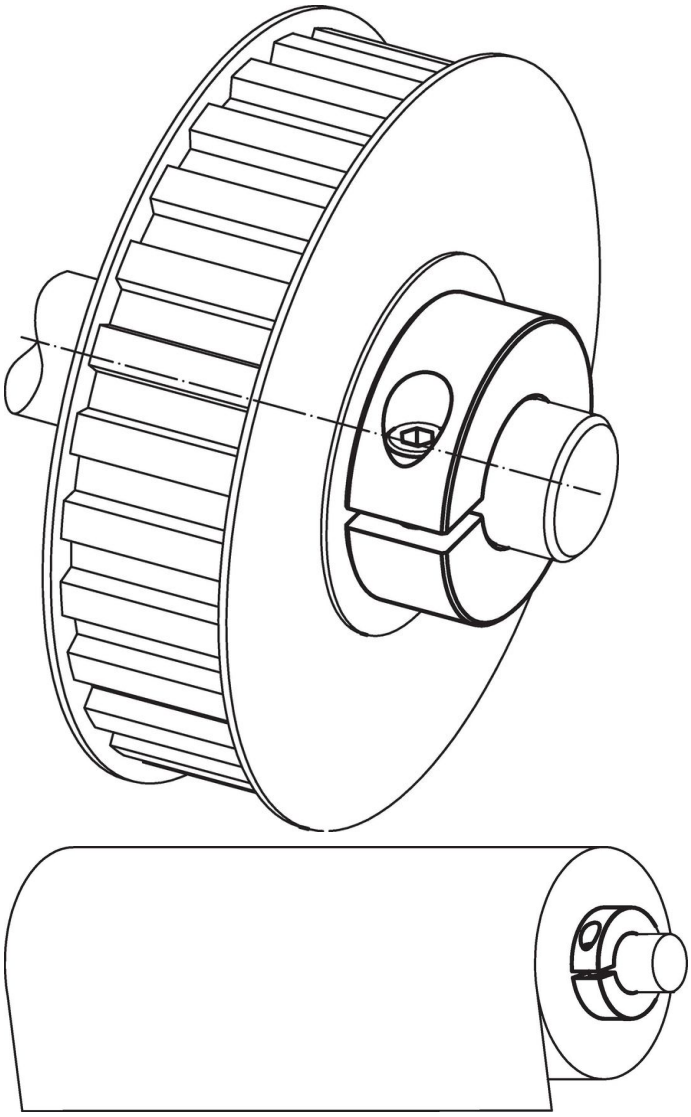

규정 준수

RoHS 준수
지침 2011/65/EU 및 지침 2015/863 준수

SVHC재질을 미포함
0.1% w/w 이상 함유된 SVHC 물질 없음 - 2024년 1월 23일 SVHC 목록.

식수안전 및 독성물질 관리법 물질들을 포함하지 않음
식수안전 및 독성물질 관리법 물질들이 포함되어 있지 않음
https://www.P65Warnings.ca.gov/

분쟁 광물 포함하지 않음
이 제품은 탄탈륨, 주석, 금 또는 텅스텐 등 민주 공화국 또는 인접 국가에서 "분쟁 광물"로 지정된 물질을 포함하지 않습니다.