손바닥 모양 손잡이 • 축 베어링이 있는 형

24700.0053

제품 설명

축 베어링의 장점:
- 표면 마찰을 줄임으로써, 같은 크기의 레버로 두 배의 클램핑력을 발휘.
- 로케이팅 면을 고정함으로써 가공물을 보호.
- 볼트와 나사의 높은 초기 클램핑력 때문에 작게 셋팅해도 된다.

재질

손잡이
- 플라스틱 PA

내부 부품
- 스틸, 질소처리, 흑색

나사
- 스틸, 흑색처리, 재질 8.8

그림

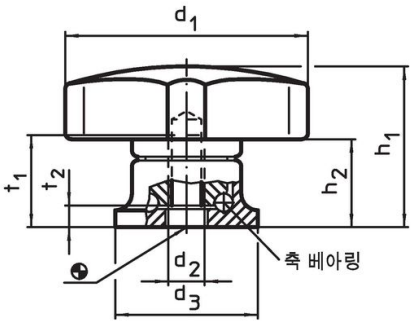

그림 1

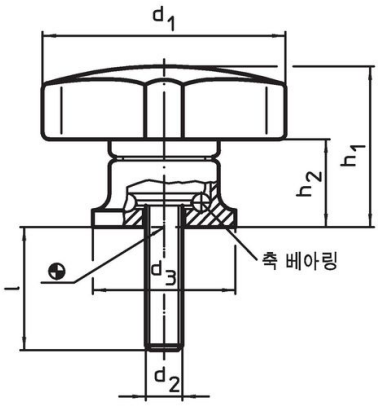

그림 2

주문 정보

치수								제품 번호.
d_1	d_2	l +2	d_3	h_1 ~	h_2 ~	최대		
[mm]						[°C]	[g]	
수나사 타입 – 그림 2								
50	**M8**	**20**	25	34	22,5	80	81	**24700.0053**

적용 예

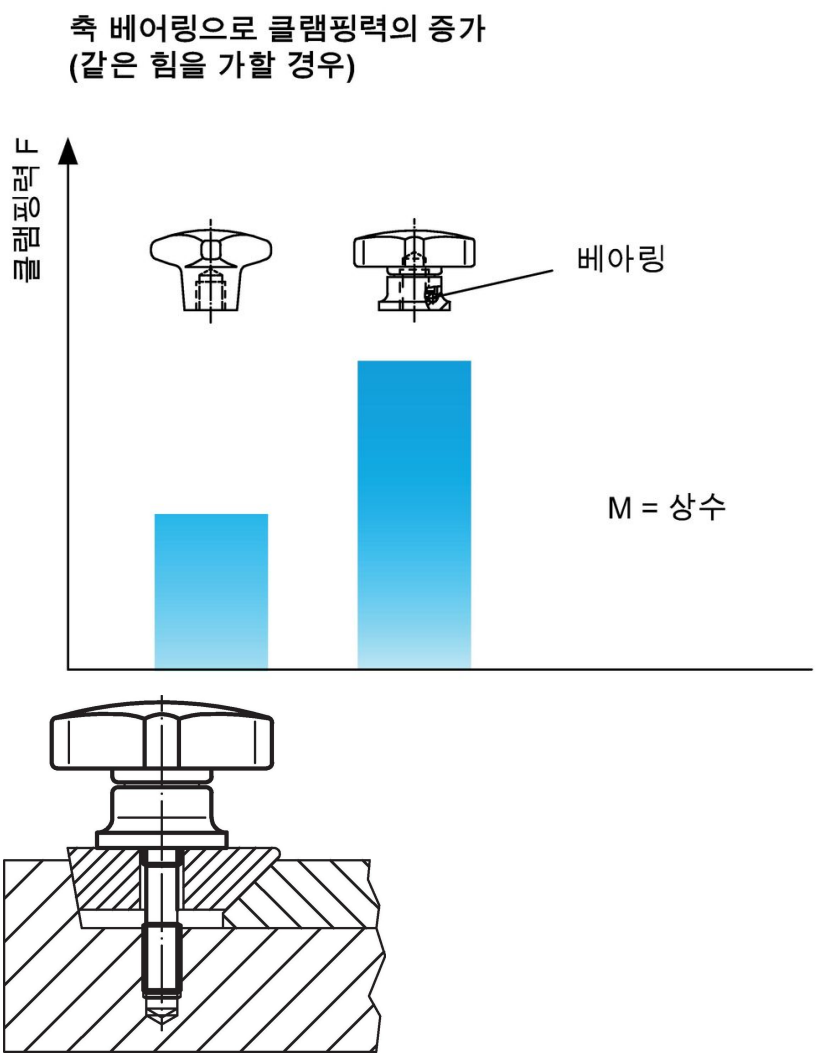

규정 준수

RoHS 준수
납 성분 포함 - 예외조항 6a / 6b / 6c 준수

0.1% w/w 이상 함유된 SVHC 물질 포함
납 성분 포함 - 2024년 1월 23일 SVHC 목록

식수안전 및 독성물질 관리법 물질 포함

납은 노출로 인해 암과 생식 기능에 해를 끼칠 수 있습니다
https://www.P65Warnings.ca.gov/

분쟁 광물 포함하지 않음
이 제품은 탄탈륨, 주석, 금 또는 텅스텐 등 민주 공화국 또는 인접 국가에서 "분쟁 광물"로 지정된 물질을 포함하지 않습니다.