접히는 손잡이 • 회전형

24532.0026

제품 설명

재질

축 부분
- 스틸, 흑색처리

손잡이
- 플라스틱, 검은색, 무광

작동

작동 위치에서 손잡이가 잠긴다. 손잡이를 접기 위해서는 축 방향으로 당겨서 재껴야 한다.

그림

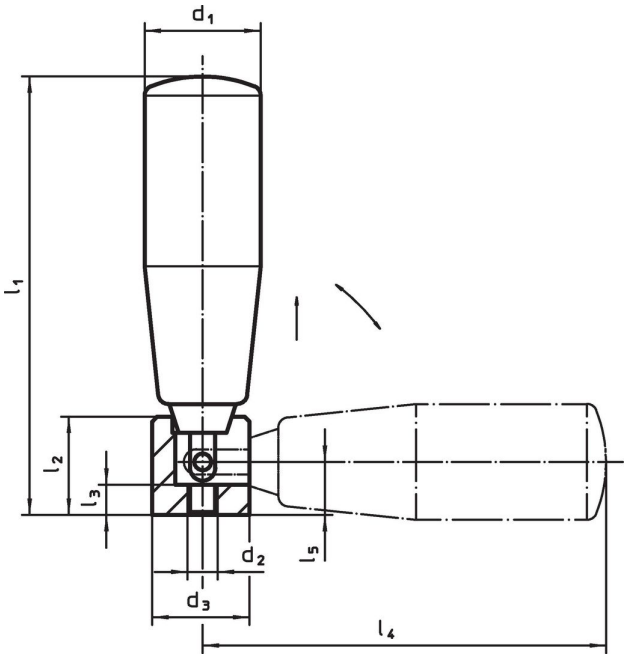

주문 정보

치수										제품 번호.
d_1	d_2	d_3	l_1 ~	l_2	l_3	l_4 ~	l_5	최대 [°C]	[g]	
[mm]										
스틸										
26	**M6**	20	102	19,5	6	95	10,5	110	137	**24532.0026**

규정 준수

RoHS 준수
지침 2011/65/EU 및 지침 2015/863 준수

SVHC재질을 미포함
0.1% w/w 이상 함유된 SVHC 물질 없음 - 2024년 1월 23일 SVHC 목록.

식수안전 및 독성물질 관리법 물질들을 포함하지 않음
식수안전 및 독성물질 관리법 물질들이 포함되어 있지 않음
https://www.P65Warnings.ca.gov/

분쟁 광물 포함하지 않음
이 제품은 탄탈륨, 주석, 금 또는 텅스텐 등 민주 공화국 또는 인접 국가에서 "분쟁 광물"로 지정된 물질을 포함하지 않습니다.