손잡이

24520.0003

제품 설명

재질

- 스틸, 흑색처리

그림

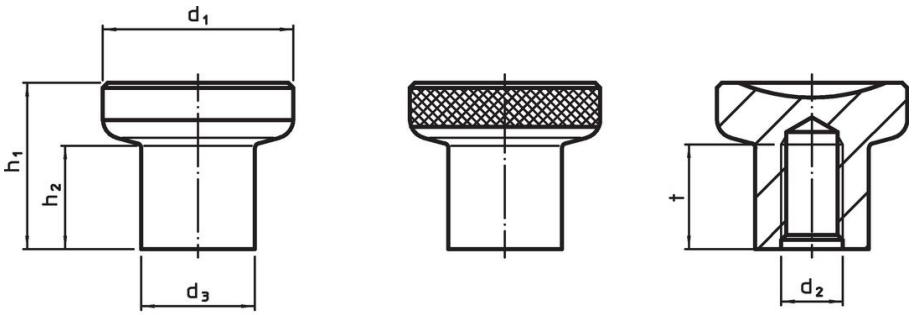

그림 1 그림 2

주문 정보

치수							제품 번호.
d_1	d_2	d_3	h_1	h_2	t 최소		
[mm]						[g]	
평평한 타입 – 그림 1, 스틸							
21	**M5**	12,5	18	10,5	10	25	**24520.0003**

적용 예

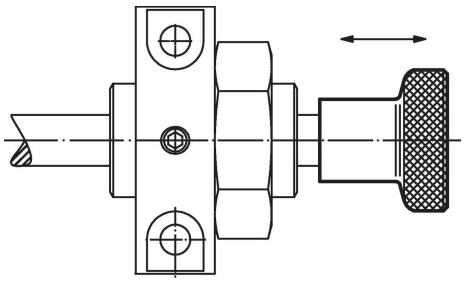

규정 준수

RoHS 준수
납 성분 포함 - 예외조항 6a / 6b / 6c 준수

0.1% w/w 이상 함유된 SVHC 물질 포함
납 성분 포함 - 2024년 1월 23일 SVHC 목록

식수안전 및 독성물질 관리법 물질 포함

납은 노출로 인해 암과 생식 기능에 해를 끼칠 수 있습니다
https://www.P65Warnings.ca.gov/

분쟁 광물 포함하지 않음
이 제품은 탄탈륨, 주석, 금 또는 텅스텐 등 민주 공화국 또는 인접 국가에서 "분쟁 광물"로 지정된 물질을 포함하지 않습니다.