기어 레버 핸들

24350.0634

제품 설명

재질

핸들 바
- 스텐레스 스틸 1.4305, 블라스트 가공처리

볼 손잡이
- 열경화성 플라스틱 (PF31) DIN 319, 검은색

원통형 손잡이
- 열경화성 플라스틱 PF 31, 검정색

그림

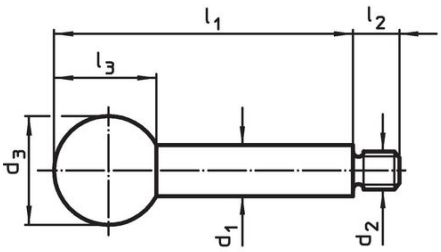

그림 1

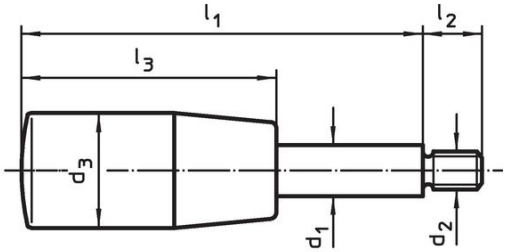

그림 2

주문 정보

치수								제품 번호.
d_1	l_1	d_2	d_3	l_2	l_3	최대 [°C]	[g]	
[mm]								
원통형 손잡이 있음 – 그림 2, 스테인리스 스틸								
10	**125**	M8	21	11	50	110	78	**24350.0634**

적용 예

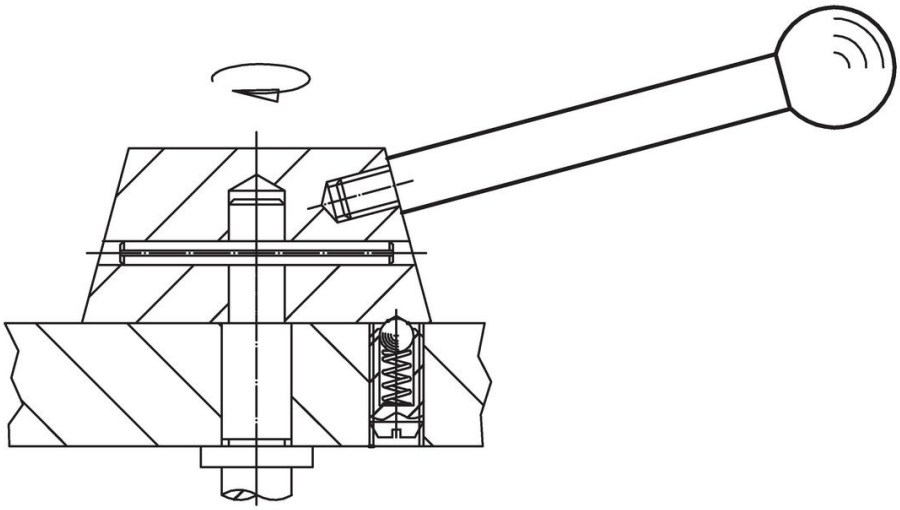

규정 준수

RoHS 준수
지침 2011/65/EU 및 지침 2015/863 준수

SVHC재질을 미포함
0.1% w/w 이상 함유된 SVHC 물질 없음 - 2024년 1월 23일 SVHC 목록.

식수안전 및 독성물질 관리법 물질들을 포함하지 않음
식수안전 및 독성물질 관리법 물질들이 포함되어 있지 않음
https://www.P65Warnings.ca.gov/

분쟁 광물 포함하지 않음
이 제품은 탄탈륨, 주석, 금 또는 텅스텐 등 민주 공화국 또는 인접 국가에서 "분쟁 광물"로 지정된 물질을 포함하지 않습니다.