크랭크 핸들 • 접히는 손잡이, 스텐레스 스틸

24331.0705

제품 설명

재질

축 부분
- 스텐레스 스틸 1.4305

손잡이
- 플라스틱, 검은색, 무광

핸들 몸체
- 알루미늄, 플라스틱 코팅, RAL 9005와 유사한 검정색, 무광처리

커버링
- 플라스틱, 밝은 회색

작동

작동 위치에서 손잡이가 잠긴다. 손잡이를 접기 위해서는 축 방향으로 당겨서 재껴야 한다.

그림

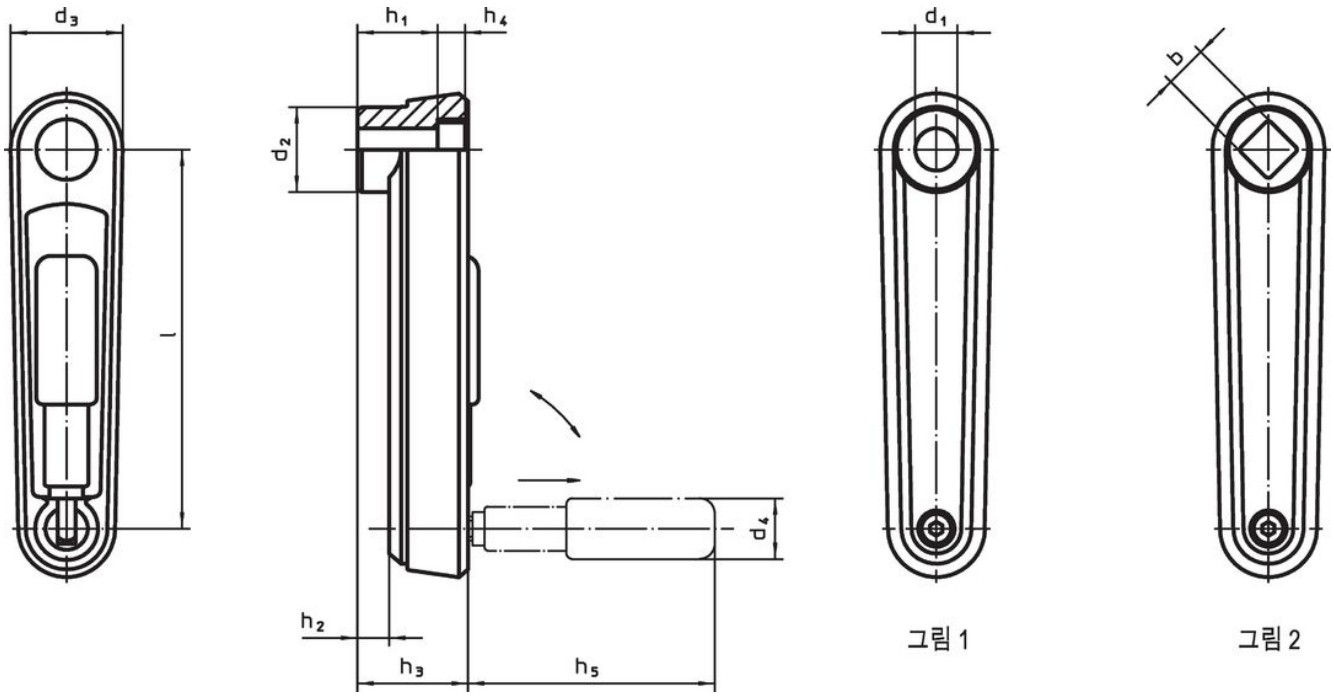

주문 정보

치수											
l	b H11	d_2	d_3	h_1	h_2 ~	h_3	h_4	h_5	d_4 원통형 손잡이 Ø	[g]	제품 번호.
[mm]											
사각형 샤프트 – 그림 2, 검정색											
80	**10**	23	30	19,5	4	25,5	4,3	43	16	117	**24331.0705**

규정 준수

RoHS 준수
납 성분 포함 - 예외조항 6a / 6b / 6c 준수

0.1% w/w 이상 함유된 SVHC 물질 포함
납 성분 포함 - 2024년 1월 23일 SVHC 목록

식수안전 및 독성물질 관리법 물질 포함

납은 노출로 인해 암과 생식 기능에 해를 끼칠 수 있습니다
https://www.P65Warnings.ca.gov/

분쟁 광물 포함하지 않음
이 제품은 탄탈룸, 주석, 금 또는 텅스텐 등 민주 공화국 또는 인접 국가에서 "분쟁 광물"로 지정된 물질을 포함하지 않습니다.