편심 레버 • 지레받침 핀이 있는 형

23390.0510

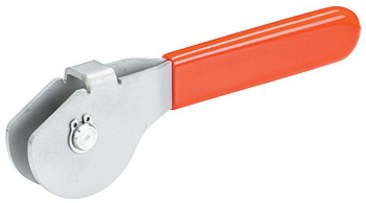

제품 설명

편심 레버의 편심 클램핑 범위는 160° 이다.

재질

펄크럼 핀
- 스텐레스 스틸 1.4021, 열처리

편심 부품
- 스텐레스 스틸 1.4301

안전 링
- 스텐레스 스틸 1.4310

플라스틱 캡
- PVC, 빨간색

그림

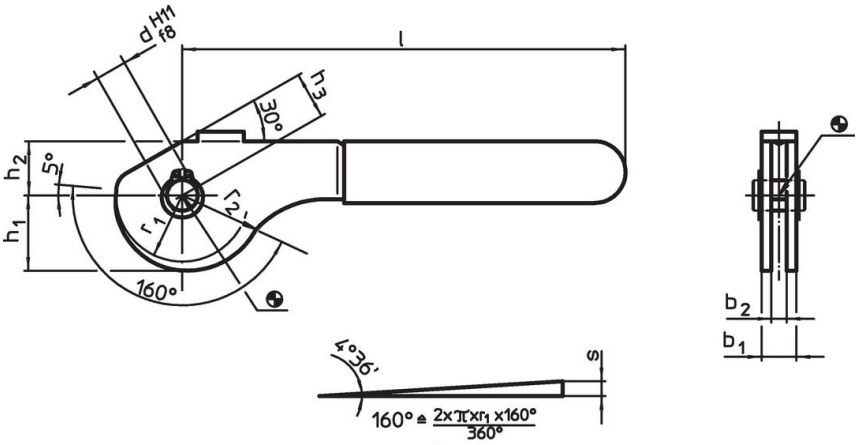

(기본 써클)

주문 정보

치수									편심 스트로크 s	전체 스트로크 r_2-h_3	최대		제품 번호.
b_1	d H11 f8	l ~	r_1	r_2	b_2	h_1	h_2	h_3 ~					
[mm]									[mm]	[mm]	[°C]	[g]	
스테인리스 스틸													
17	**10**	138	21,6	26,45	12	24,54	17	15	4,85	11,45	60	179	**23390.0510**

적용 예

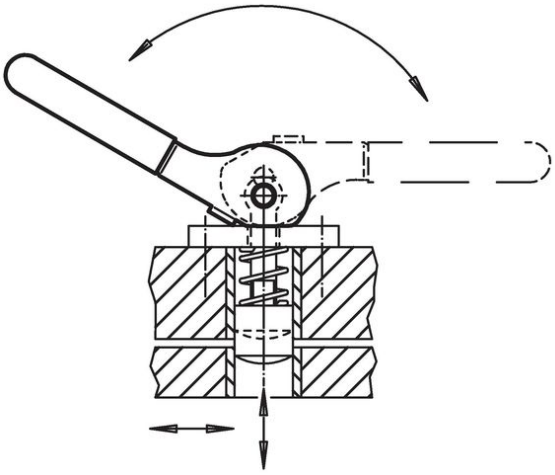

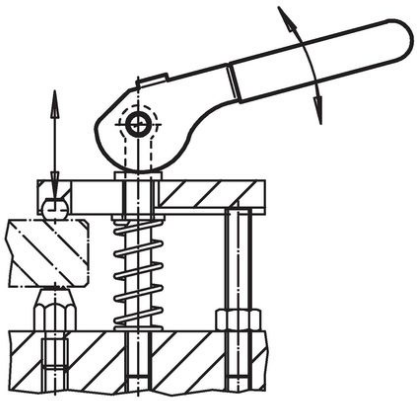

규정 준수

RoHS 준수
지침 2011/65/EU 및 지침 2015/863 준수

SVHC재질을 미포함
0.1% w/w 이상 함유된 SVHC 물질 없음 - 2024년 1월 23일 SVHC 목록.

식수안전 및 독성물질 관리법 물질들을 포함하지 않음
식수안전 및 독성물질 관리법 물질들이 포함되어 있지 않음
https://www.P65Warnings.ca.gov/

분쟁 광물 포함하지 않음
이 제품은 탄탈륨, 주석, 금 또는 텅스텐 등 민주 공화국 또는 인접 국가에서 "분쟁 광물"로 지정된 물질을 포함하지 않습니다.