편심 퀵 클램프 • 수나사 타입

23390.0325

제품 설명

가공물을 빠르고 쉽게 클램핑하고 해제할 수 있음.
"조정 가능한" 디자인 (그림 2)을 사용할 때, 레버 위치는 움직일 수 있음.

재질

써포트 와셔
- 플라스틱 POM, 유리섬유 보강

레버
- 아연 다이캐스트, 플라스틱 코팅, 검정색, RAL 9005와 유사

내부 부품
- 스텐레스 스틸 1.4305

나사
- 스텐레스 스틸 1.4305

조절 너트
- 스텐레스 스틸 1.4305

그림

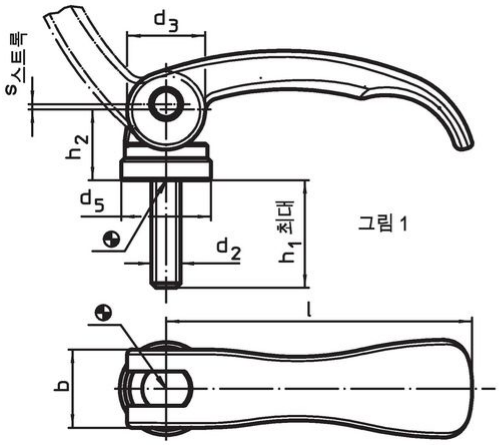

그림 1

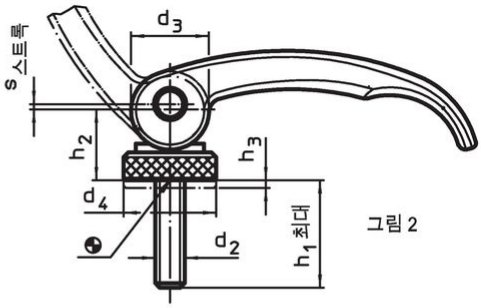

그림 2

주문 정보

치수								스트로크 s 레버 위치 90 도에서의 위치	최대		제품 번호.
l	d_2	h_1 최대 클램핑 위치에서	d_3	d_4	h_2 최대	조절범위 h_3 최소	b				
[mm]								[mm]	[°C]	[g]	
숫나사, 조절 가능 – 그림 2, 스테인리스 스틸											
82	**M8**	50	20	25	19,5	2,5	20	1	80	152	23390.0325

적용 예

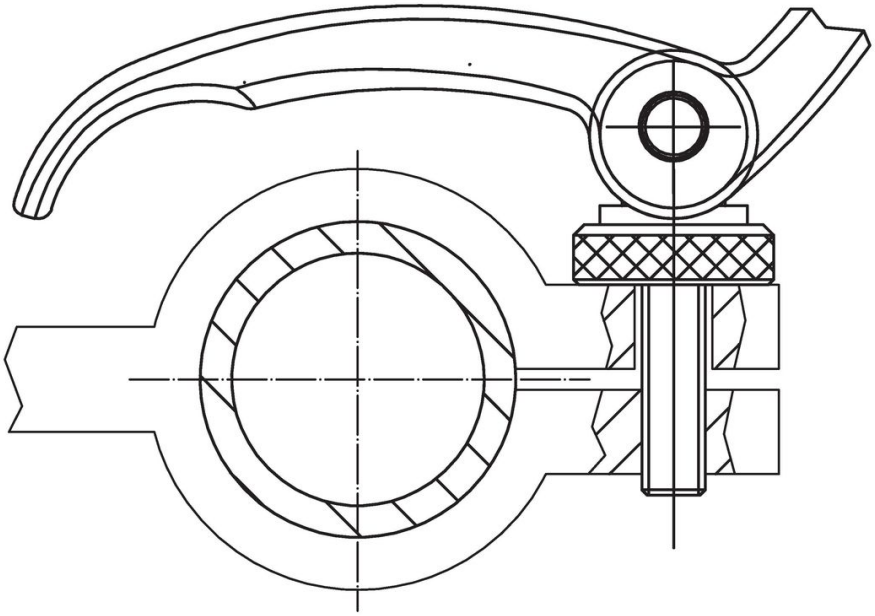

규정 준수

RoHS 준수
지침 2011/65/EU 및 지침 2015/863 준수

SVHC재질을 미포함
0.1% w/w 이상 함유된 SVHC 물질 없음 - 2024년 1월 23일 SVHC 목록.

식수안전 및 독성물질 관리법 물질들을 포함하지 않음
식수안전 및 독성물질 관리법 물질들이 포함되어 있지 않음
https://www.P65Warnings.ca.gov/

분쟁 광물 포함하지 않음
이 제품은 탄탈륨, 주석, 금 또는 텅스텐 등 민주 공화국 또는 인접 국가에서 "분쟁 광물"로 지정된 물질을 포함하지 않습니다.