# 샤프트 클램프

## 23341.0516

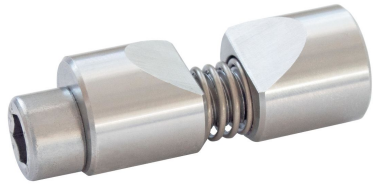

### 제품 설명

샤프트 클램프는 둥근 가공물을 클램핑 하는데 사용된다. 예를 들어 샤프트, 방사 모양이나 축을 가진 막대나 튜브

#### 재질

**몸체**
- 스텐레스 스틸 1.4305

**스프링**
- 스테인리스 스틸

**클램핑 스크류**
- 스틸, 아연 코팅
- 스텐인레스 스틸

#### 조립

1. 클램프 죠오를 클램프할 샤프트 직경까지 확장한다.
2. 조립툴을 사용하여 홀안으로 샤프트 클램프를 삽입한다.
3. 샤프트를 위치 조정하고 삽입한다.
4. 실린더 스크류 WS(조임 토크 참조)를 사용하여 클램프한다.

**더 많은 정보**

#### 참조

스레드($d_3$)은 조립 툴(옵션)을 잡는 역할

### 그림

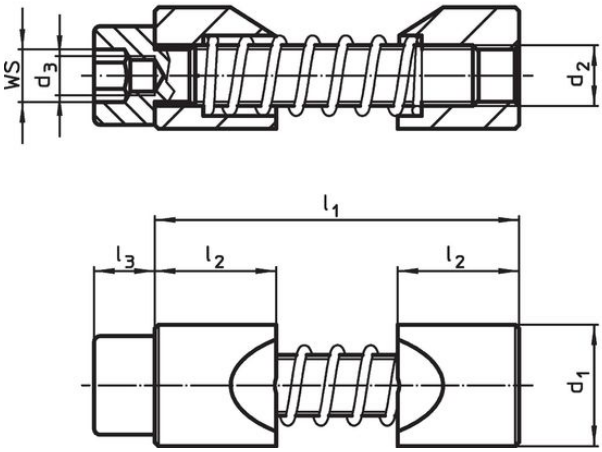


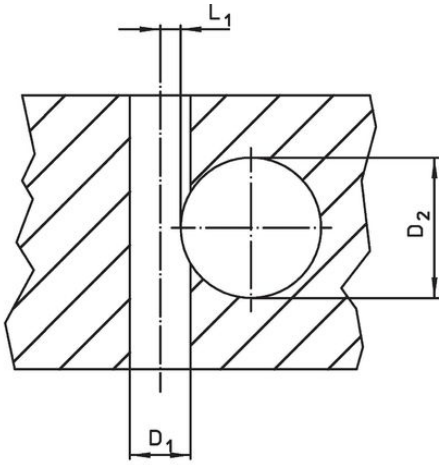


### 주문 정보

| 치수 | | | | | | WS | 조임 토크 | 위치 홀 | | | | 제품 번호. |
|---|---|---|---|---|---|---|---|---|---|---|---|---|
| $d_1$ h11 | $d_2$ | $d_3$ | $l_1$ 최대 | $l_2$ | $l_3$ | | 최대 | 허브 보어 $D_1$ H7 | 샤프트 직경 $D_2$ | $L_1$ +0,2 | | |
| [mm] | | | | | | [mm] | [Nm] | [mm] | | | [g] | |
| **스테인리스 스틸** | | | | | | | | | | | | |
| **16** | M8 | M5 | 46 | 16 | 8 | 6 | 25 | 16 | 20 – 30 | 4 | 52 | 23341.0516 |

### 액세서리

| | WS [mm] | d [mm] | [g] | 제품 번호. |
|---|---|---|---|---|
| **스페셜 육각 키** | | | | |
| | **6** | **M 5** | 28 | 23341.1016 |

## 적용 예

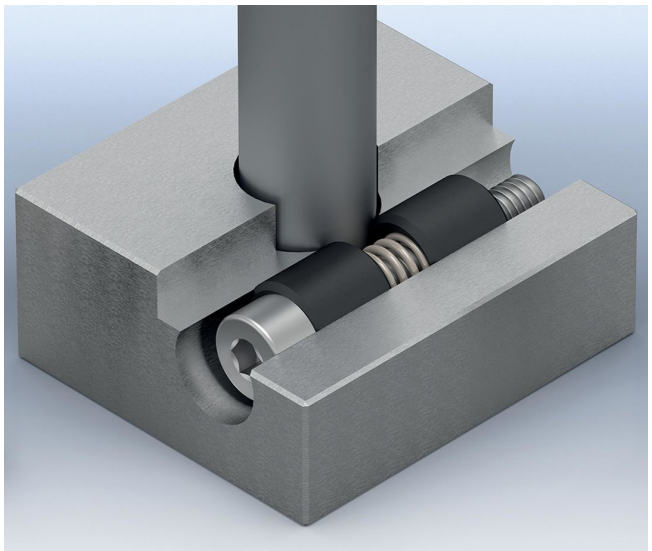

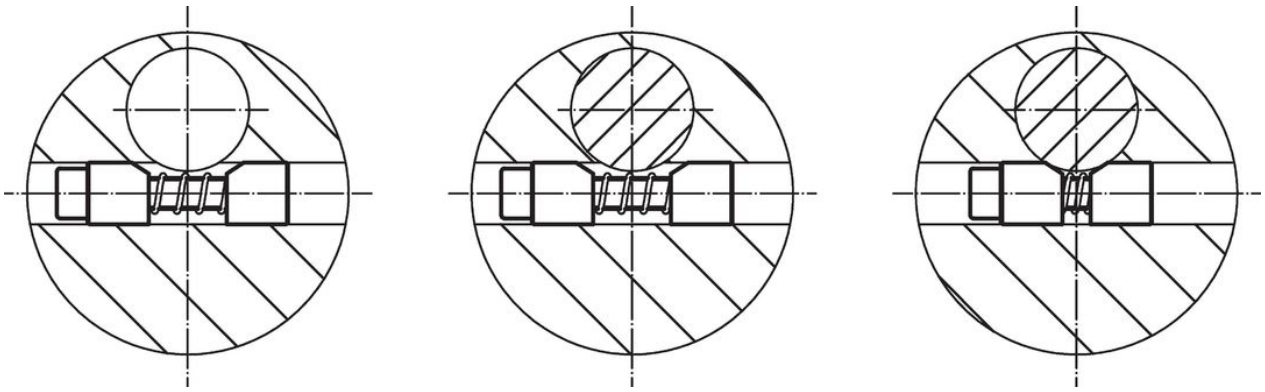

## 규정 준수

**RoHS 준수**
지침 2011/65/EU 및 지침 2015/863 준수

**SVHC재질을 미포함**
0.1% w/w 이상 함유된 SVHC 물질 없음 - 2024년 1월 23일 SVHC 목록.

**식수안전 및 독성물질 관리법 물질들을 포함하지 않음**
식수안전 및 독성물질 관리법 물질들이 포함되어 있지 않음
https://www.P65Warnings.ca.gov/

**분쟁 광물 포함하지 않음**
이 제품은 탄탈륨, 주석, 금 또는 텅스텐 등 민주 공화국 또는 인접 국가에서 "분쟁 광물"로 지정된 물질을 포함하지 않습니다.