센터링 클램핑 부품 • 하부 작동, 클램핑 볼

23340.0354

제품 설명

위치 홀과 블라인드 홀을 가진 가공물을 센터링하거나 클램핑 할 수 있다. ±0,025 mm 정밀도로 셀프-센터링이 가능. 클램핑 볼은 마찰에 의해 소재 혹은 사전가공된 표면을 가진 가공물을 베어링의 접점 아래로 센터링하거나 클램핑 하게 된다. 크게 조절 가능한 스트로크와 낮은 높이가 본 제품의 특징이다. **제품의 위쪽과 아래쪽에서 모두 작동 가능하다.**

재질

몸체
- 공구강, 경화처리, 흑색처리

스프링
- 스테인리스 스틸

클램핑 볼
- 스텐레스 스틸 1.4112, 경화처리와 연마처리

조립

위에서 장착하기 위한 조립 지침 : 클램핑 플레이트와 스크류를 떼어냄. 몸체는 나사산 핀을 이용해 WS_2 로 체결 가능함.

작동

공압식 / 유압식 수동 / 자동 방식으로 바닥면에서 작동

더 많은 정보

추가 제품

- 센터링 클램핑 부품, 클램핑 세그먼트
- 센터링 클램핑 부품, 클램핑 볼
- 센터링 클램핑 부품, 하부 작동, 클램핑 세그먼트

그림

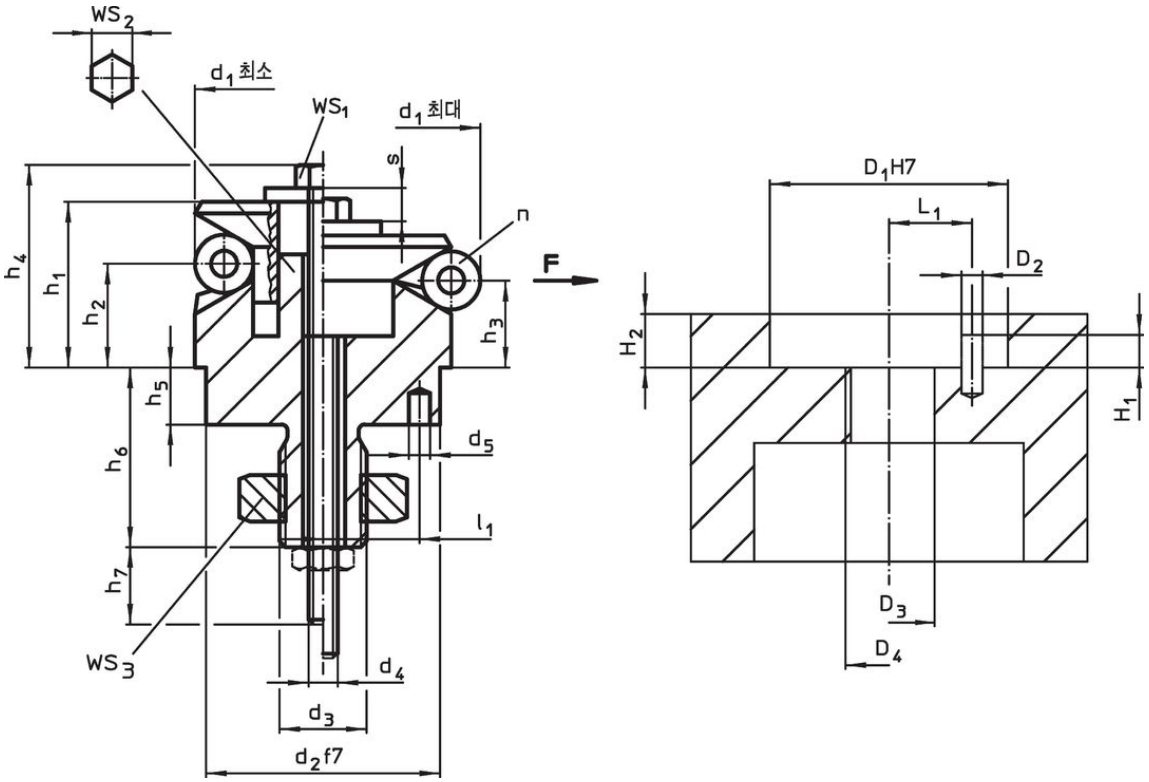

주문 정보

치수															볼의 개수	스트로크	WS			클램핑력	조임 토크	위치 홀				제품 번호.
d_1 최소	d_1 최대	d_2 f7	d_3	d_4	d_5 +0,3	h_1	h_2	h_3	h_4 -2	h_5	h_6 +1	h_7 ~	l_1 ±0,1	볼 직경	n	s	WS_1	WS_2	WS_3	F 최대	최대	D H7	D	D_4	H +0	L	
[mm]																[mm]	[mm]			[kN]	[Nm]	[mm]				[g]	
54,5	**70,5**	45	M14 x 1,5	M8	5	40,6	23,7	19,1	49,9	9	24,5	32	15	16	6	9,2	13	10	21	8	43	45	M14 x 1,5	61,5	57,5	202	23340.0354

적용 예

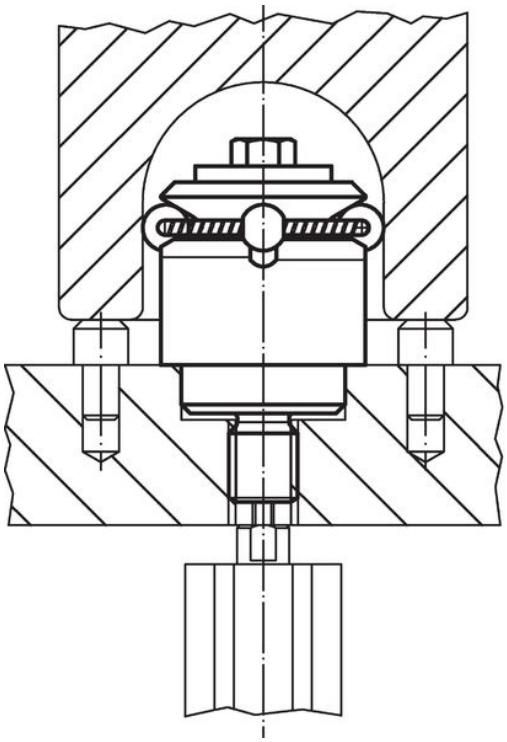

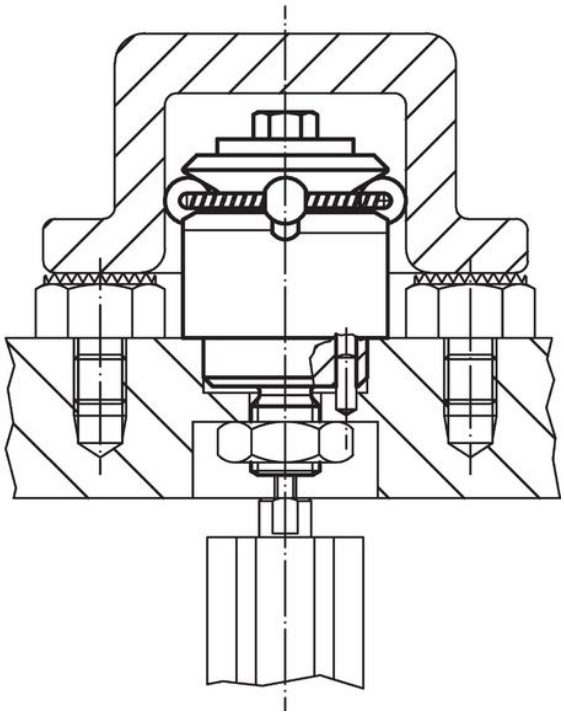

규정 준수

RoHS 준수
지침 2011/65/EU 및 지침 2015/863 준수

SVHC재질을 미포함
0.1% w/w 이상 함유된 SVHC 물질 없음 - 2024년 1월 23일 SVHC 목록.

식수안전 및 독성물질 관리법 물질들을 포함하지 않음
식수안전 및 독성물질 관리법 물질들이 포함되어 있지 않음
https://www.P65Warnings.ca.gov/

분쟁 광물 포함하지 않음
이 제품은 탄탈륨, 주석, 금 또는 텅스텐 등 민주 공화국 또는 인접 국가에서 "분쟁 광물"로 지정된 물질을 포함하지 않습니다.