스톱퍼

23281.0024

제품 설명

스톱퍼를 사용해서 가공물의 정지를 보다 유연하게 할 수 있다.
무두 스크류 (예 : EH 22540.) 와 함께 사용할 경우 가공물의 고정 및 정렬이 가능하다.
무두 스크류는 정위치에 육각 너트를 사용해서 고정할 수 있다.
클램핑 장치 M 20 - M 24 에 적합하다.

재질

- 스틸, 흑색처리

그림

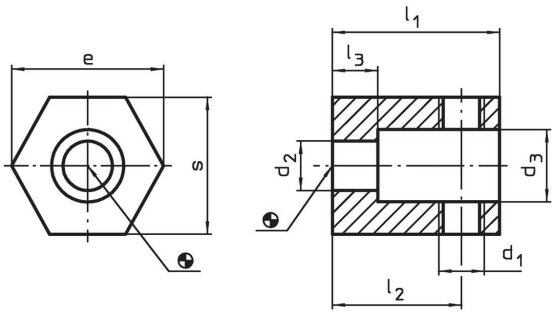

주문 정보

치수									제품 번호.
d_1	d_2	d_3	l_1	l_2	l_3	s	e	[g]	
[mm]									
M20	26	38	85	60	20	65	70	1659	**23281.0024**

적용 예

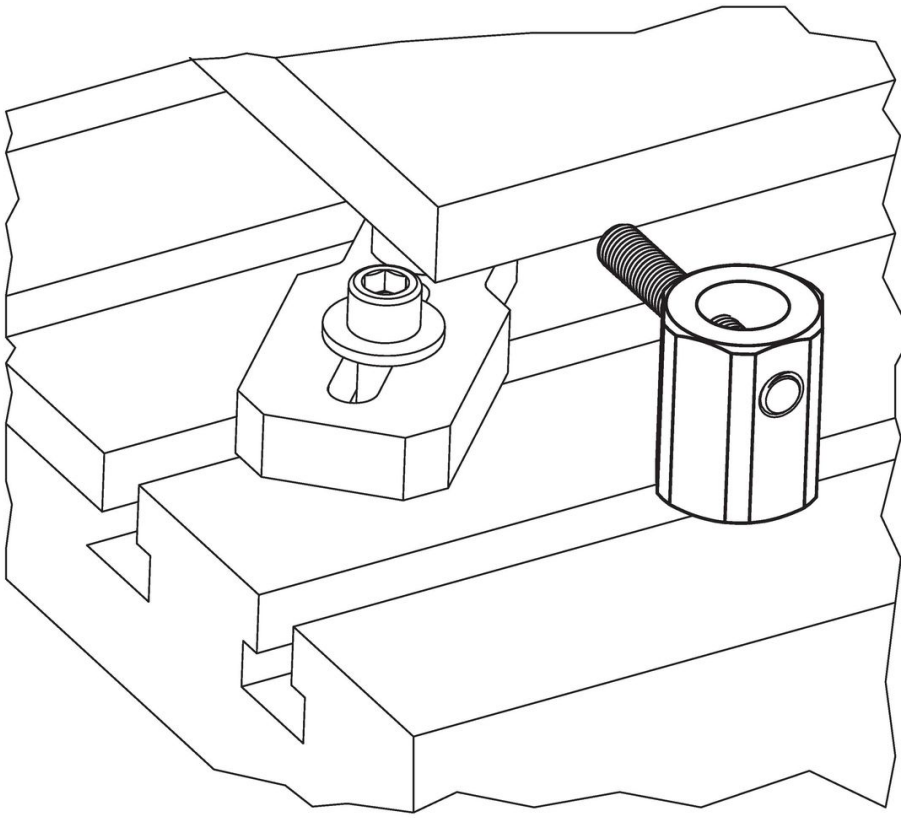

규정 준수

RoHS 준수
지침 2011/65/EU 및 지침 2015/863 준수

SVHC재질을 미포함
0.1% w/w 이상 함유된 SVHC 물질 없음 - 2024년 1월 23일 SVHC 목록.

식수안전 및 독성물질 관리법 물질들을 포함하지 않음
식수안전 및 독성물질 관리법 물질들이 포함되어 있지 않음
https://www.P65Warnings.ca.gov/

분쟁 광물 포함하지 않음
이 제품은 탄탈륨, 주석, 금 또는 텅스텐 등 민주 공화국 또는 인접 국가에서 "분쟁 광물"로 지정된 물질을 포함하지 않습니다.