# 편심 클램프

## 23271.0010

### 제품 설명

편심 클램프는 낮은 높이에서 여러 가지 가공물 형태에 폴다운 효과가있는 클램핑을 허용합니다.

#### 재질

- 경화처리 스틸, 청색 아연 도금 및 경화처리

#### 조립

1. 가공물에 $L_2$ / $L_3$ 의 거리를 계산하여 나사 홀의 위치를 가공한다.
2. 편심 클램프를 필요한 높이로 조이고 가공물이 평평한 측면에 닿게 조정한다.
3. 가공물을 삽입하고 육각렌치를 사용해 조인다. 적절한 장력은 약 1/3 회전 후 부터 생김.

나사 구멍은 정기적으로 윤활되어야함. 조임 중에 회전 동작은 가공물이 회전하는 현상을 방지하기 위해서 스톱퍼를 향해서 시행되어야 함.

### 그림

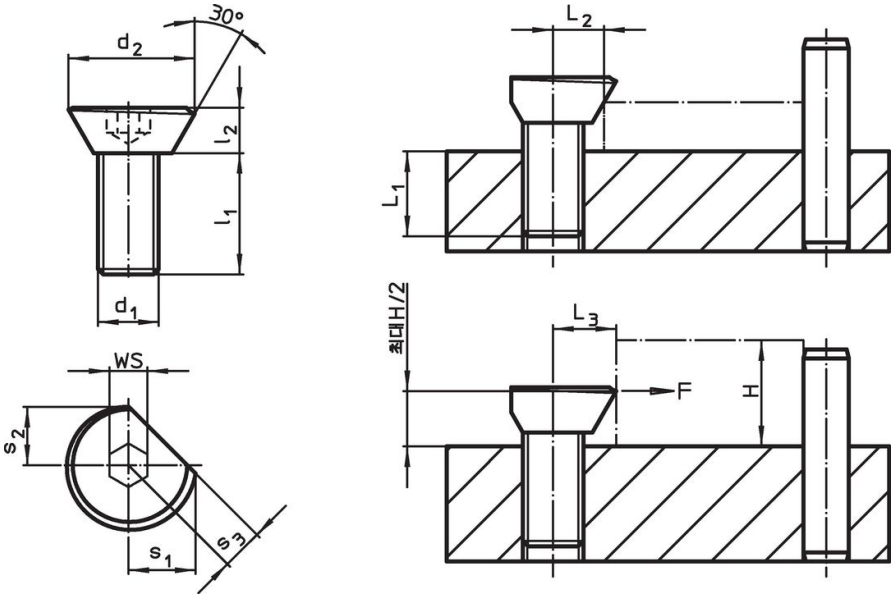


### 주문 정보

| 치수 | | | | | | | $L_1$ | $L_2$ | $L_3$ | WS | 클램핑력 | 조임 토크 | | 제품 번호. |
|---|---|---|---|---|---|---|---|---|---|---|---|---|---|---|
| $d_1$ | $d_2$ | $l_1$ | $l_2$ | $s_1$ | $s_2$ | $s_3$ | | | ±0,2 | | 최대 | 최대 | | |
| [mm] | | | | | | | [mm] | [mm] | [mm] | [mm] | [kN] | [Nm] | [g] | |
| **M10** | 20,9 | 20 | 7 | 11,1 | 9,4 | 6,5 | 10 | 8,3 | 9,8 | 6 | 4 | 30 | 20 | 23271.0010 |

### 적용 예

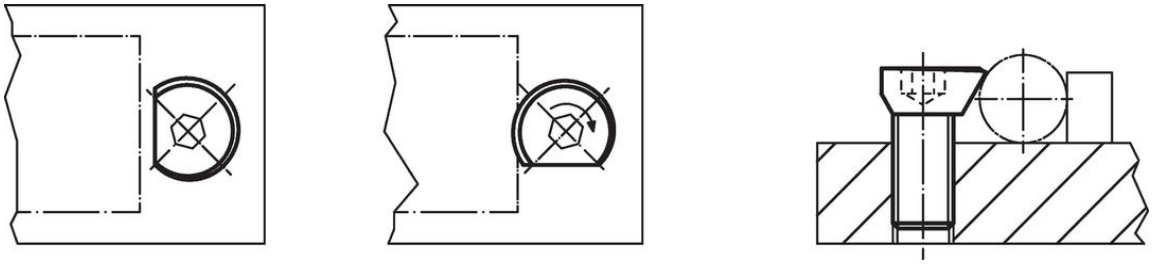

## 규정 준수

**RoHS 준수**
납 성분 포함 - 예외조항 6a / 6b / 6c 준수

**0.1% w/w 이상 함유된 SVHC 물질 포함**
납 성분 포함 - 2024년 1월 23일 SVHC 목록

**식수안전 및 독성물질 관리법 물질 포함**

납은 노출로 인해 암과 생식 기능에 해를 끼칠 수 있습니다
https://www.P65Warnings.ca.gov/

**분쟁 광물 포함하지 않음**
이 제품은 탄탈륨, 주석, 금 또는 텅스텐 등 민주 공화국 또는 인접 국가에서 "분쟁 광물"로 지정된 물질을 포함하지 않습니다.