편심 클램프

23270.0308

제품 설명

편심 클램프는 높이가 낮은 가공물 강하게 클램프할 수 있다. 동 재질의 몸체로 부드럽지만 안전한 클램핑을 할 수 있다.

재질

편심 스크류
- 스텐인레스 스틸

몸체
- 스텐인레스 스틸

그림

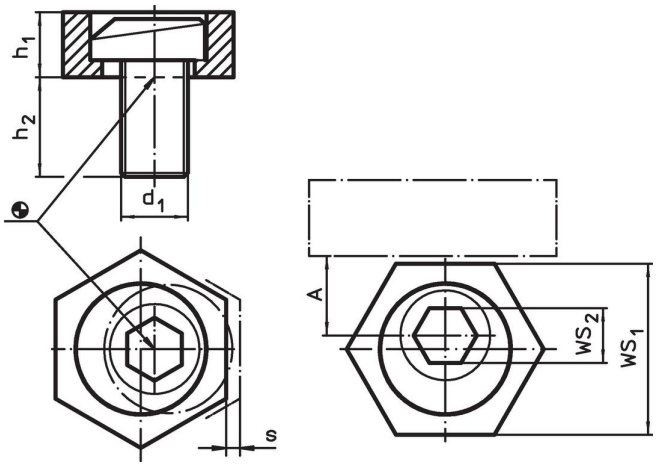

주문 정보

치수				A	WS		클램핑력 최대	조임 토크 최대		제품 번호.
d_1	h_1	h_2	s		WS_1	WS_2				
[mm]				[mm]	[mm]		[kN]	[Nm]	[g]	
스텐인레스 스틸										
M8	6,4	15	1	10,2	20,6	5	3,6	18	22	**23270.0308**

적용 예

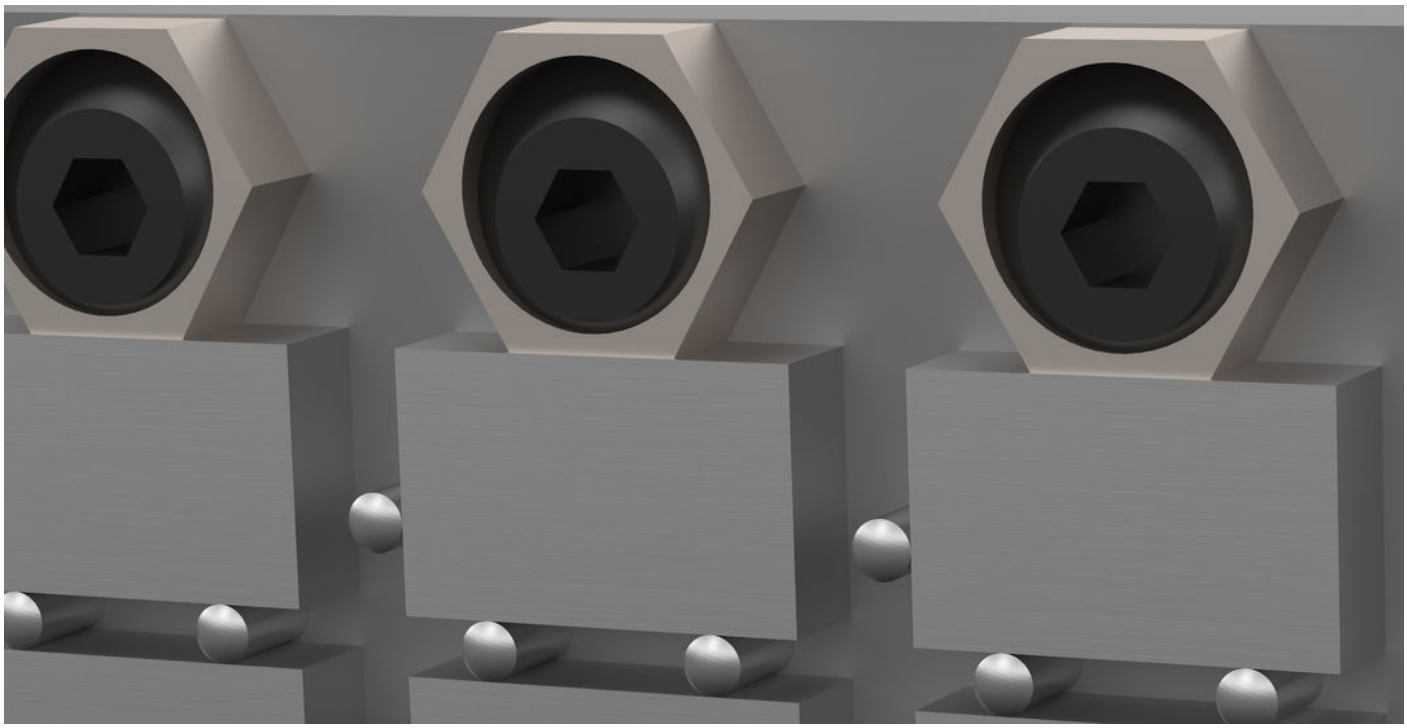

규정 준수

지침 2011/65/EU 및 지침 2015/863 준수

0.1% w/w 이상 함유된 SVHC 물질 없음 - 2024년 1월 23일 SVHC 목록.

식수안전 및 독성물질 관리법 물질들이 포함되어 있지 않음
https://www.P65Warnings.ca.gov/