편심 클램핑 와셔

23270.0216

제품 설명

편심 클램프 와셔는 원재료의 클램핑에 특히 적합하다. 예 : 잘려나간 단면, 주물, 주철 부품 및 단조.

재질

편심 스크류
- 스틸

몸체
- 스틸, 표면 경화처리

그림

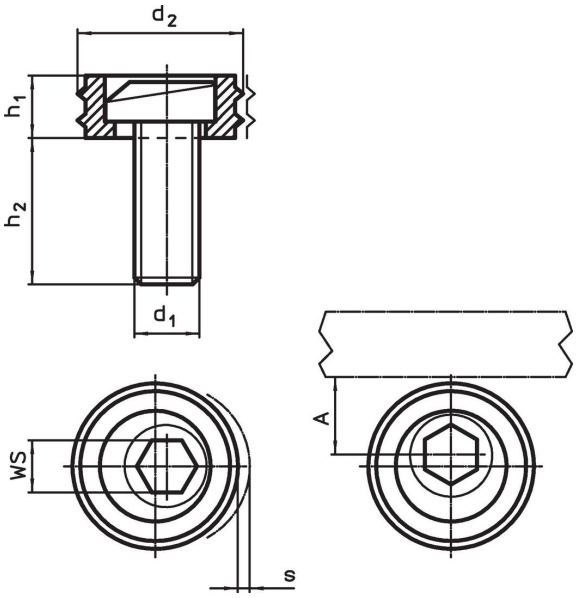

주문 정보

치수					A	WS	클램핑력 최대	조임 토크 최대		제품 번호.
d_1	d_2	h_1	h_2	s						
		[mm]			[mm]	[mm]	[kN]	[Nm]	[g]	
M16	30,1	12,7	26,8	2,5	15	12	26,7	135	92	**23270.0216**

적용 예

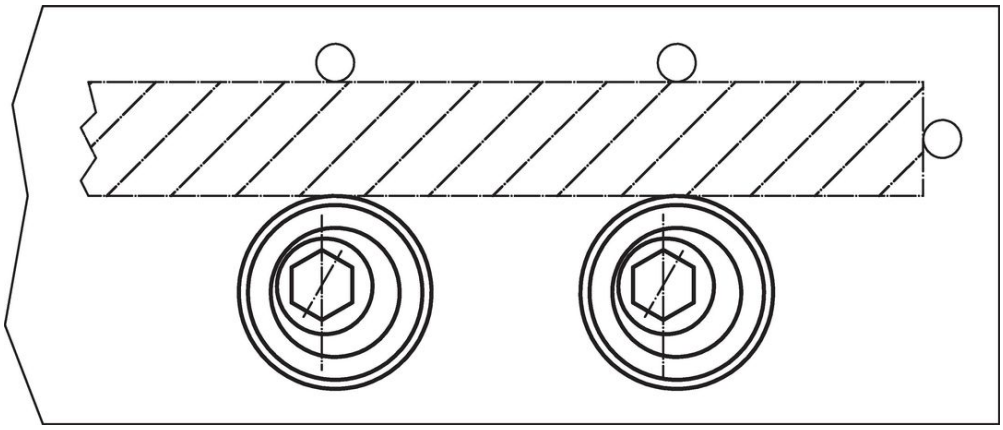

규정 준수

RoHS 준수
지침 2011/65/EU 및 지침 2015/863 준수

SVHC재질을 미포함
0.1% w/w 이상 함유된 SVHC 물질 없음 - 2024년 1월 23일 SVHC 목록.

식수안전 및 독성물질 관리법 물질들을 포함하지 않음
식수안전 및 독성물질 관리법 물질들이 포함되어 있지 않음
https://www.P65Warnings.ca.gov/

분쟁 광물 포함하지 않음
이 제품은 탄탈륨, 주석, 금 또는 텅스텐 등 민주 공화국 또는 인접 국가에서 "분쟁 광물"로 지정된 물질을 포함하지 않습니다.